

Saunum

Saunum BASE / BASE Short / BASE S

ENG • EST • RUS • GER • FRA • ITA • FIN • SWE

Sa

Sa

Saunum BASE / BASE Short / BASE S

- INSTRUCTIONS FOR USE AND INSTALLATION
- KASUTUS- JA PAIGALDUSJUHEND
- ИНСТРУКЦИЯ ПО МОНТАЖУ И ЭКСПЛУАТАЦИИ
- BEDIENUNGS- UND INSTALLATIONSANLEITUNG
- INSTRUCTIONS D'UTILISATION ET D'INSTALLATION
- ISTRUZIONI PER L'USO E L'INSTALLAZIONE
- KÄYTTÖ- JA ASENNUSOHJE
- BRUKS- OCH MONTERINGSANVISNINGAR

ENGLISH 5
EESTI 37
РУССКИЙ 69
DEUTSCH 103
FRANÇAIS 137
ITALIANO 171
SUOMI 203
SVENSKA 235

ENG

INSTRUCTIONS FOR USE AND **INSTALLATION**

Sa

Saunum

Sauna climate unit

Saunum BASE / BASE Short / BASE S

Sa



THE BEST SAUNA **EXPERIENCE** TO HAVE!

I am very glad that you have invested in the Saunum device, and I believe that our innovative technology will offer you a wonderful and extraordinary sauna experience.

I have a degree in thermal engineering and come from the Southern Estonia, where my love for saunas began. The special feature of local historic smoke saunas is the lower temperature and higher humidity level than, for example, a classic Finnish sauna. In ordinary saunas, the stone volume of the sauna heater is generally small. Such an arrangement can cause a sudden, burning hot steam and an extremely uneven temperature, where your head and shoulder level is really hot, but your feet are left cold. Such an experience can be quite unpleasant and may cause headaches and lead to body stress. However, in ancient smoke saunas and Native American saunas, the stones were first heated during the day. Then the heat stored in the stones was used to cleanse the body and create a truly enjoyable sauna experience.

Inspired by the experience of a smoke sauna, I wanted to create an innovative solution that combines the best features of an authentic sauna with modern technology; enabling a pleasantly mild and relaxing sauna experience without painfully scorching steam. For that, however, I had to solve the problem of how to achieve an even temperature, at both the head and foot levels. My development work was supported by research done alongside Tallinn University of Technology,

Sa

in which we analysed the thermal stratification and air movement in the sauna room. Saunum was born in cooperation between scientific thinking and technological innovation.

Saunum's unique patented mixing system of air layers captures the hot steam that rises under the ceiling of the sauna room, mixes it with the cooler air from the surface of the floor, and directs the milder steam back evenly. This makes for an enjoyable, unaggressive heat. You can sit in the sauna for a longer time, and enjoy a sweat and a deep cleanse without feeling tired. The stone volume of our heaters is significantly larger than other sauna heaters, which is the reason for the especially pleasant indoor climate with long and soft steam.

A moist steamy sauna, a sanarium, a therapeutic salt sauna, or a healthy aroma sauna – all of these functions are available on Saunum's devices to create a truly relaxing sauna experience. When using Himalayan salt balls in our device, salt ions that are beneficial to skin and respiratory tract evaporate and the steam circulates these into the air. Adding a sauna aroma system that blends steam and healthy aroma oil creates an even more enjoyable sauna environment.

Saunum's sauna devices are suitable for both adults and children.

Have a pleasant sauna!

Andrus Vare
The creator of Saunum

ENG

Sa

Saunum Saunas OÜ
congratulates you
on choosing an innovative
sauna climate unit!

Sa

TABLE OF **CONTENTS**

Safety information ____ 10

INSTALLATION INSTRUCTIONS

Installation ____ 12
Dimensions of the Saunum BASE / BASE Short models ____ 12
Saunum BASE / BASE Short model installation distances ____ 14
Components of the Saunum BASE / BASE Short device ____ 16
Saunum BASE / BASE Short model installation ____ 17
Saunum BASE S model dimensions ____ 20
Saunum BASE S model installation distances ____ 22
Components of the Saunum BASE S model device ____ 23
Electrical connections ____ 26

INSTRUCTIONS FOR USE

Instructions for use ____ 30
Sauna climate control ____ 30
Using the device ____ 30
Instructions for using Himalayan salt balls ____ 31
Warnings ____ 32
Maintenance and repair ____ 33
Warranty ____ 34

Installation report ____ 35

ENG

TABLE OF **CONTENTS**

Sa

These installation and operating instructions are intended for the owner or maintenance provider of the sauna, as well as the electrician responsible for installing the sauna climate unit. After installing the sauna climate unit, the manual must be handed over to the owner or the maintenance provider. Before using Saunum's BASE, BASE Short or BASE S sauna climate unit, please read the installation and safety instructions.

The **BASE** / **BASE Short** / **BASE S** sauna steam room climate unit manufactured by Saunum Saunas OÜ (hereinafter the Device) may not be taken into use before reading the installation and safety instructions!

The Device is designed for mixing layers of air in the steam room of the sauna and, harmonising the temperatures of the indoor climate of the sauna and, as an added function, releasing salt ions into the indoor air from the Himalayan salt balls included in the set. The special ventilator in the Device generates air flow that harmonises the upper and lower air layers of different temperatures in the heated sauna and makes the steam smooth and even.

NB! It is forbidden to use the sauna climate unit with the heater above 100 °C!

NB! Do not use the Device for anything other than the intended purpose!

Make sure you do not have allergies and contraindications to a saline environment. Consult a doctor about medical contraindications.

Saunum Saunas OÜ will not be held liable for various side effects to the health of the user of the Device. Using Himalayan salt balls in the Device is an optional added function which may be left unused without any effect on the functioning of the Device in harmonising the climate of the steam room.

In the case of any health concerns, the salt balls can be removed from the base tray and the Device can be used for only mixing the layers of air.

CAUTION! The sauna climate unit may only be activated for the duration of the steam bath. The sauna climate unit must be switched off when heating the sauna and during breaks between steam baths!

Do not pour water into the housing or ventilation openings of the Device or use the Device in a room where there is water flowing on the floor or where flammable/explosive gases may leak into the air.

Sa

The Device may not be used if any housing components have been removed and/or the electrical wiring diagram has been altered. Children must not be allowed access to the Device or to play with the Device. Children may not clean the Device.

The Device must be installed by a person who is qualified to perform electrical work. The Device must be connected to the power grid by using permanent wiring that is suitable for the ambient temperature conditions. The connecting terminals of the Device must be equipped with protective earthing (PE). The cross-sectional area of the wire must be at least 1.5 mm^2. The Device must be powered from a power circuit that is protected with overcurrent and residual-current devices. Supply voltage: 230 V 50/60 Hz Wattage: 75 W.

CAUTION! Before servicing and cleaning the Device, unplug the Device and wait for the moving parts of the Device to come to a complete stop.

CAUTION! The Device housing has sharp corners and edges against which you may injure yourself if you are not careful.

CAUTION! The sauna climate unit must be installed so that the exhaust opening is not directed towards the heater.

TRANSPORT AND STORAGE

The Device is packaged by the manufacturer in a way that ensures the preservation of the Device under normal transport conditions. The Device must not be dropped, tossed or stored under heavy goods. Store the Device in a dry room that is protected from weather effects.

Sa

INSTALLATION

NB! Read the Safety Information before beginning installation (see pp 10–11)!

The Device is installed on the wall of the steam room or behind the inner lining (if the device is integrated into the wall, the lining boards must be secured to the sheet metal face of the air duct with weather-board clamps) (see Figures 1, 1A, 1B, 1C, 1D, 1E and 2, 2A, 2B and 2C on the following pages).

The air outlet of may not be obstructed and sauna users must keep all body parts (feet, arms, legs, hands, etc.) at least 50 cm away from the fan.

The discharged air flow must be able to spread freely throughout the steam room.

Figure 1
Dimensions of the Saunum BASE / BASE Short models.

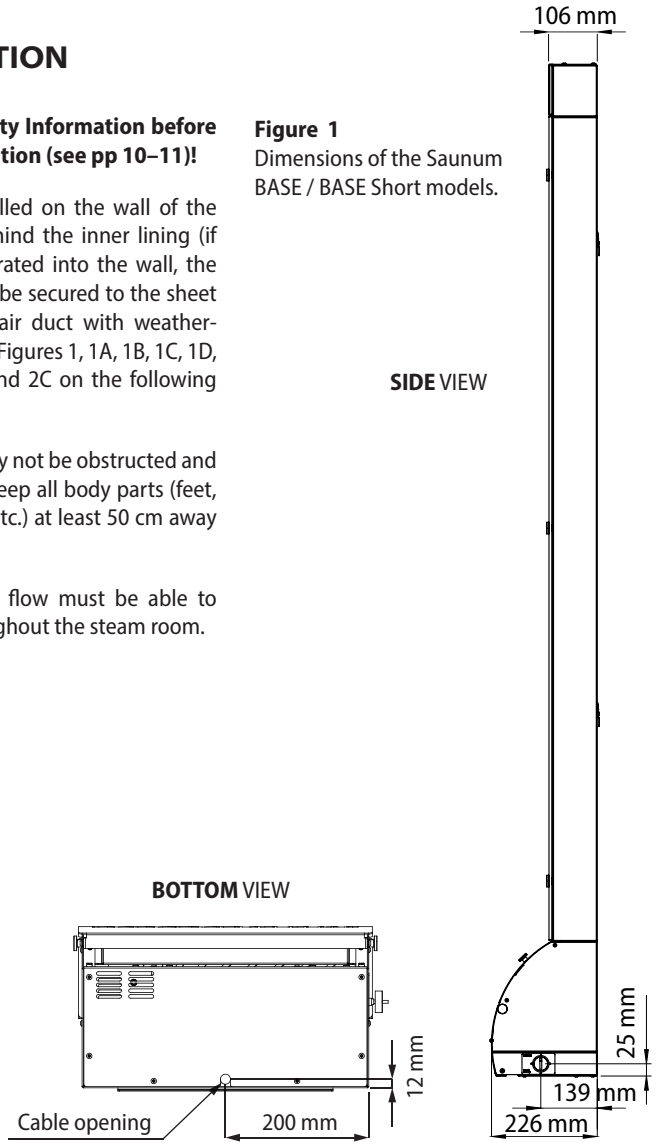

Sa

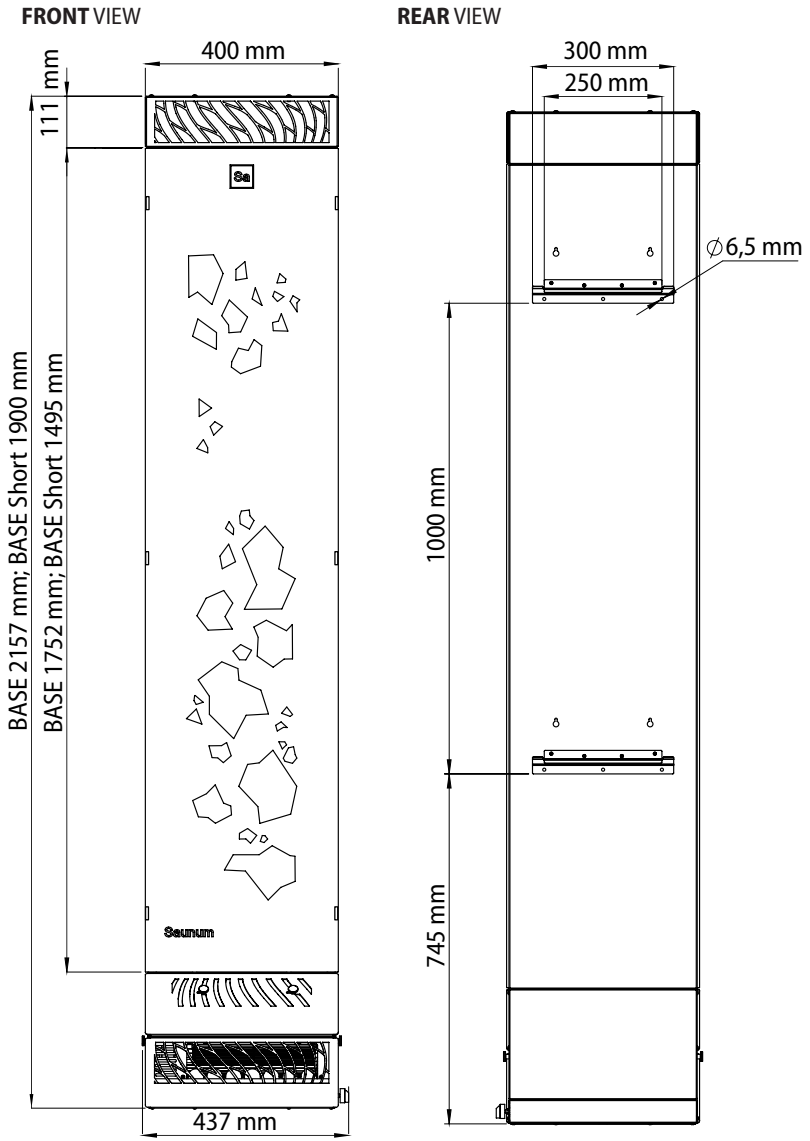

Sa

Figure 1A – Saunum BASE / BASE Short model installation distances.

DEVICE INTEGRATED **IN THE WALL RECESS**

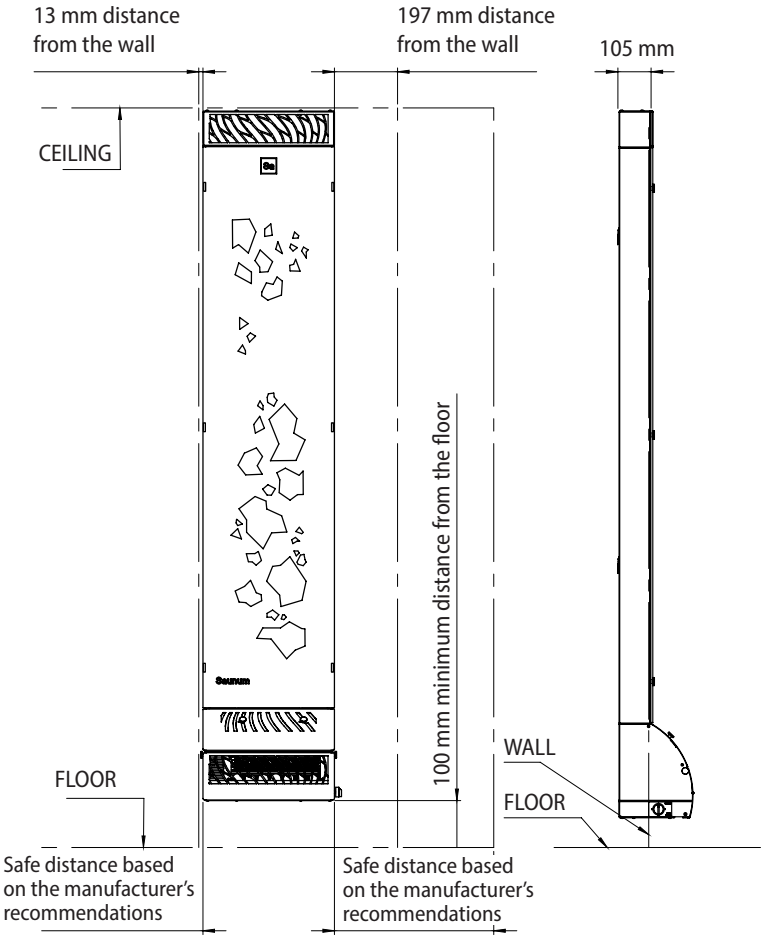

Sa

Figure 1B – Saunum BASE / BASE Short model installation distances.

WALL-MOUNTED DEVICE

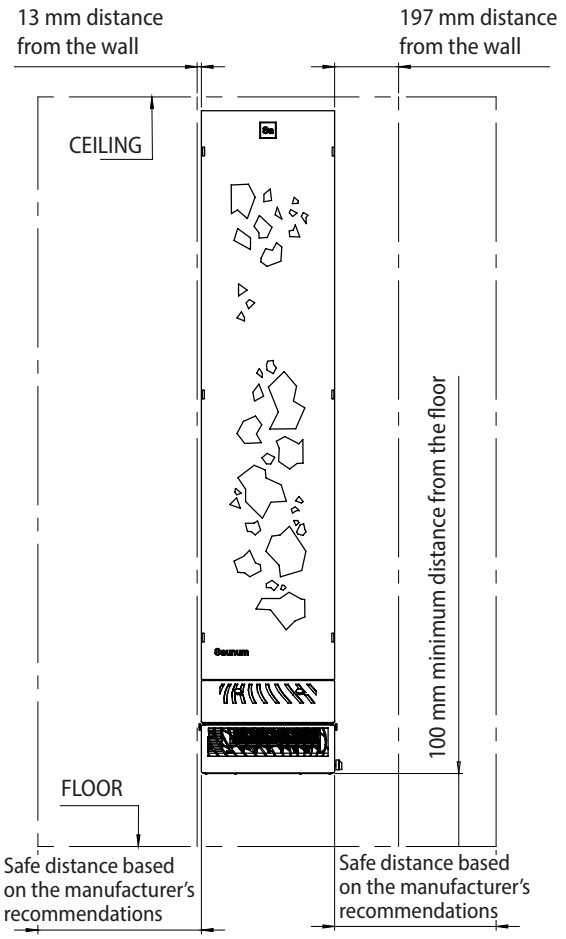

Sa

Figure 1C – Components of the Saunum BASE / BASE Short device.

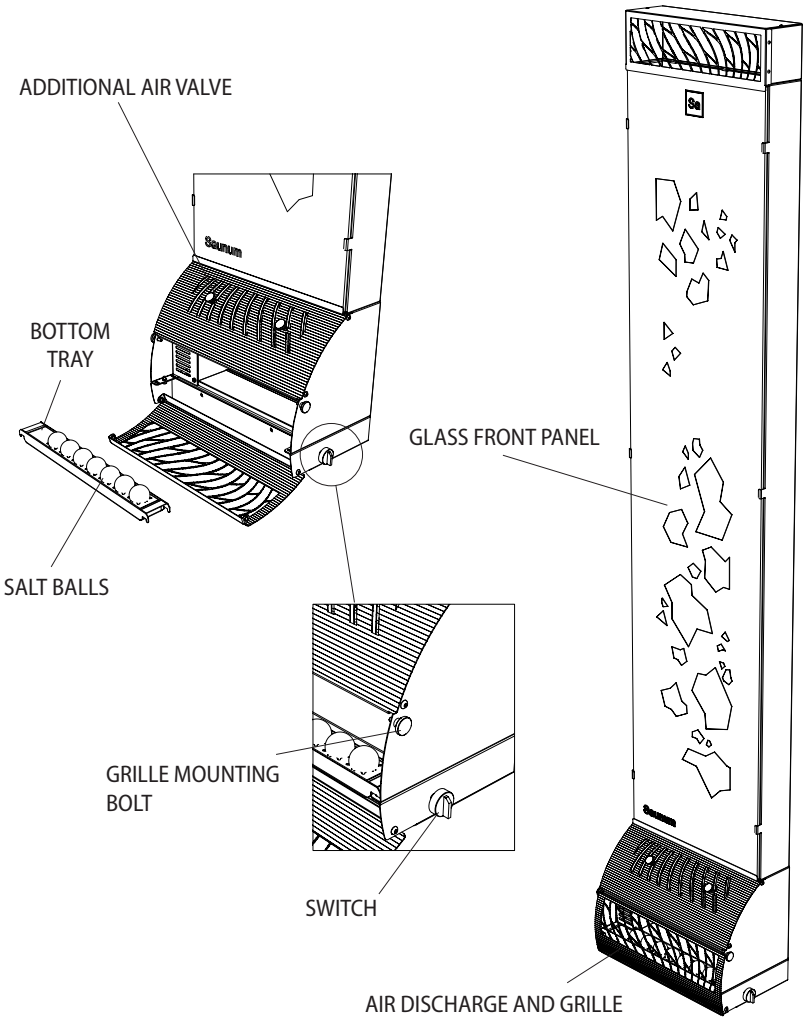

Sa

The Device works most efficiently when the edge of the upper airing vent opening is adjacent to the ceiling of the steam room (model with a protective grille). If the Device is not equipped with a protective grille, the Device should be installed so that the upper edge remains 80–100 mm below the ceiling. The lower edge may not be closer than 100 mm to the floor to prevent the water on the floor from coming into contact with the electrical wiring of the Device.

The Device is designed for wall mounting using the hanging strips included in the set. The wall in the installation spot must be able to carry the weight of at least 35 kg and allow the supplied hanging strips to be fastened with screws. The hanging strips are attached to the wall of the steam room, each with at least two screws. The Device is then lifted onto the wall so that both the upper and lower strips slide between the strips attached to the back of the Device.

Figure 1D – Saunum BASE / BASE Short model installation.

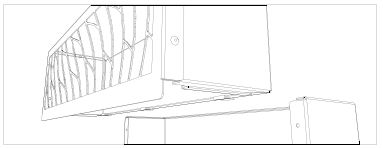

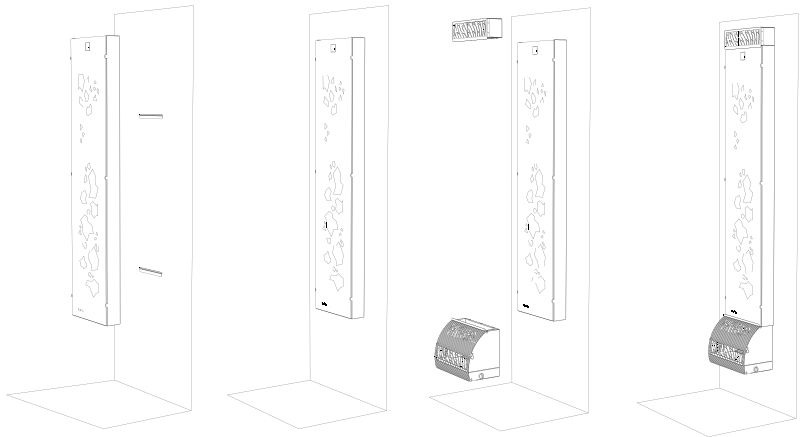

Sa

Figure 1E – Recommended installation of the Saunum BASE / BASE Short model using a hanging strip.

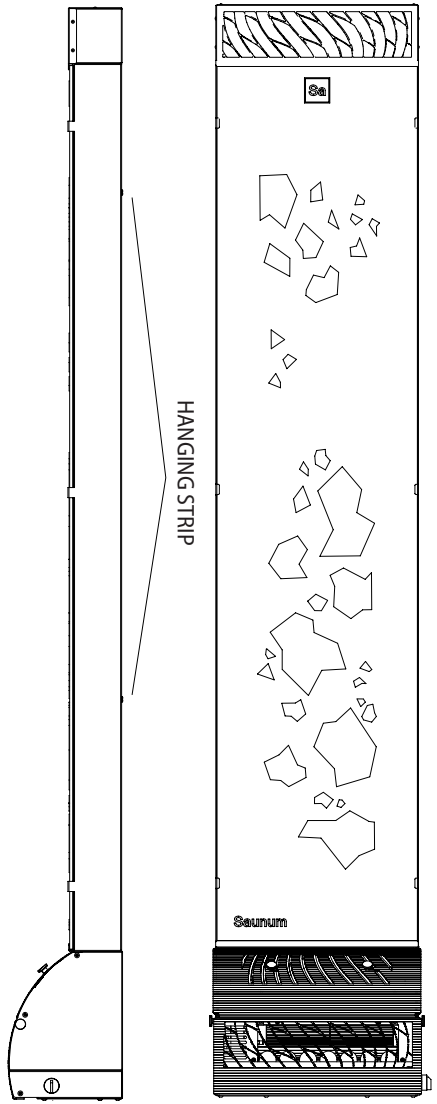

1. Install the strips supplied with the Device on the wall. Use anchors if necessary.
2. Hang the Device on the wall-mounted strips. Make sure that the eyelets on the back of the Device rest equally on both slats. (If necessary, use a spirit level to ensure that the Device is level.)
3. Check the Device for any external damage. It is forbidden to use a damaged Device!

Sa

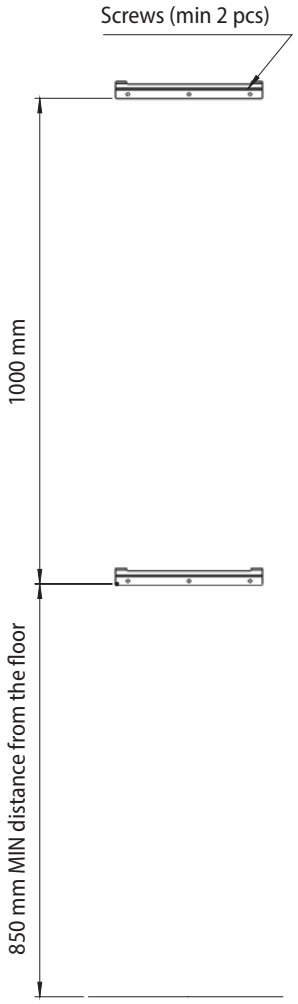

4. Install the salt balls. The salt balls are placed in the Device after it has been mounted on the wall. To install the balls, open the lower grille by removing the two hand-turned bolts. Place the balls in their slots on the tray.

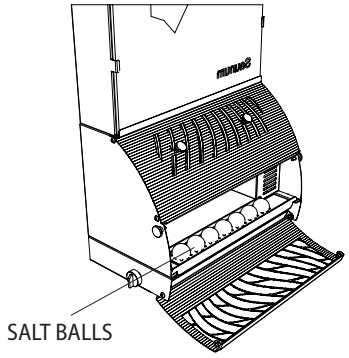

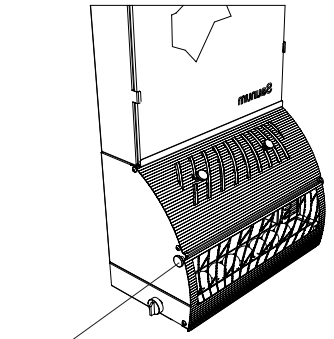

Sa

Figure 2
Saunum BASE S model dimensions.

BOTTOM VIEW

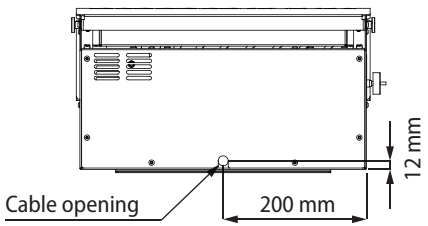

SIDE VIEW

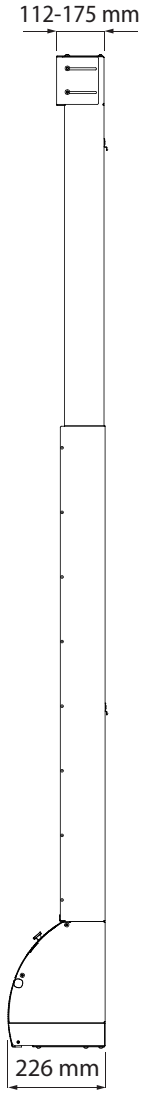

Sa

FRONT VIEW

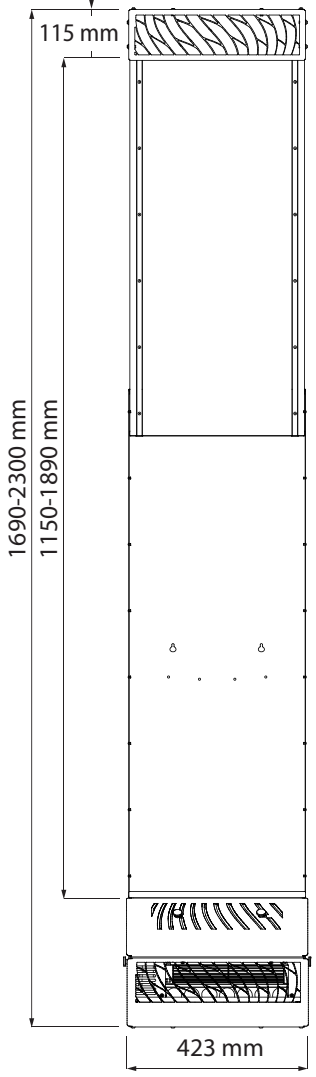

REAR VIEW

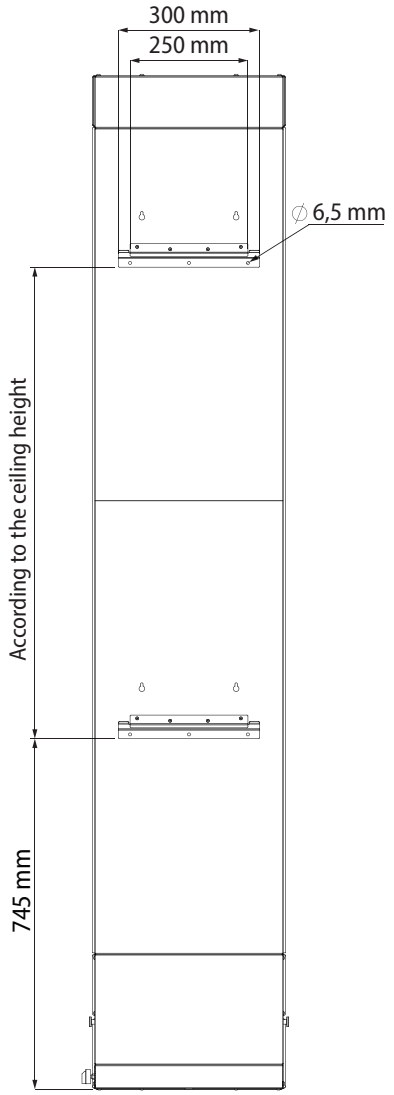

Sa

Figure 2A – Saunum BASE S model installation distances.

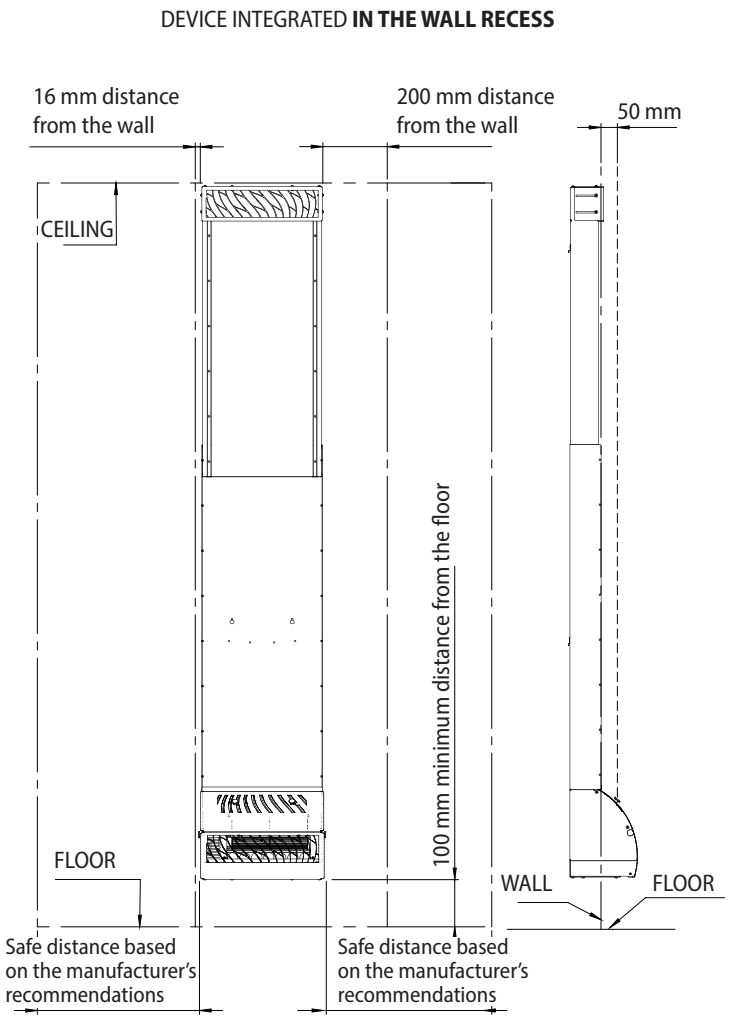

Sa

Figure 2B – Components of the Saunum BASE S model device.

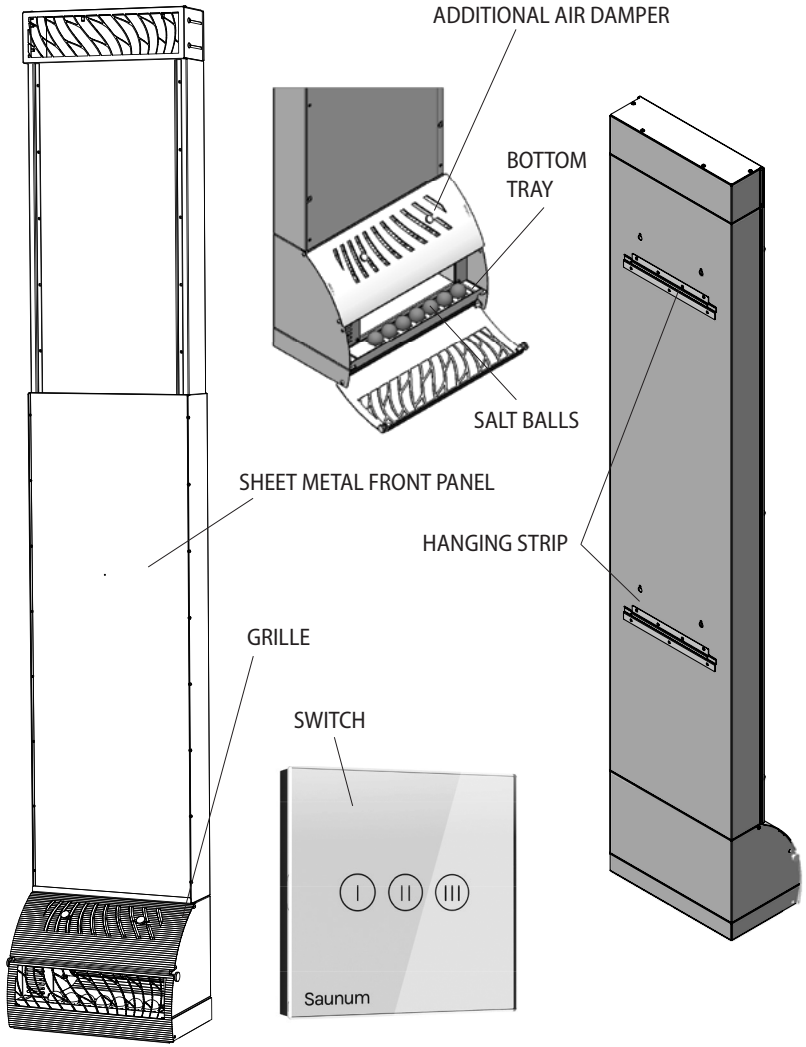

Sa

Figure 2C – Recommended installation of the Saunum BASE S model using a hanging strip.

1. Install the strips supplied with the Device on the wall. Use anchors if necessary.
2. Hang the Device on the wall-mounted strips. Make sure that the eyelets on the back of the Device rest equally on both slats. (If necessary, use a spirit level to ensure that the Device is level.)
3. Check the Device for any external damage. It is forbidden to use a damaged Device!
4. Before using the Device, cover all uncovered openings using the specified aluminium tape to do so.

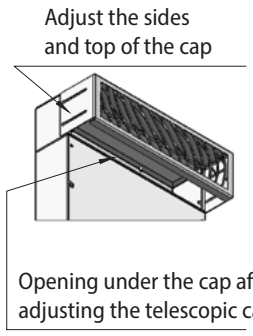

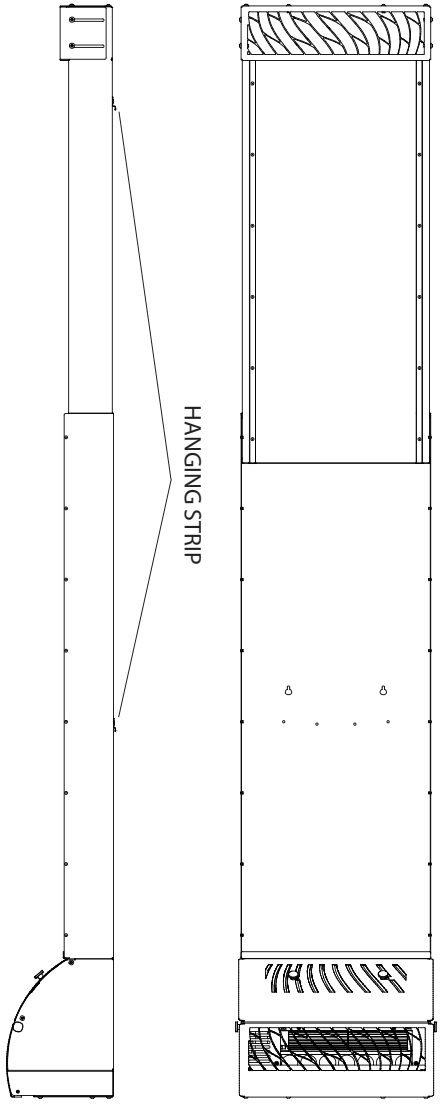

Sa

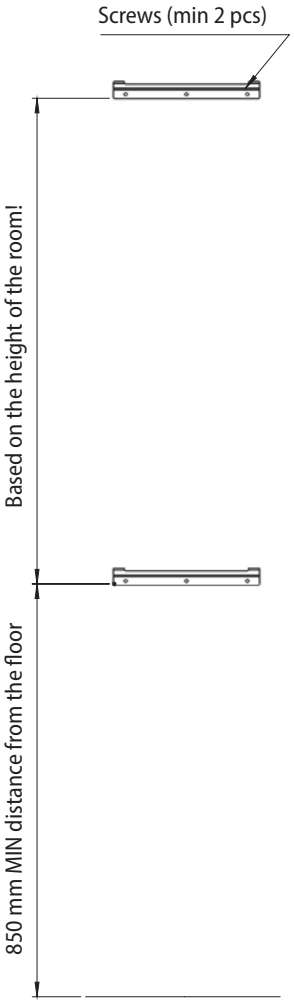

5. Place the salt balls. The salt balls are placed in the Device after it has been mounted on the wall. To place the balls, open the lower grille by removing the two hand-turned bolts. Place the balls in their slots on the tray.

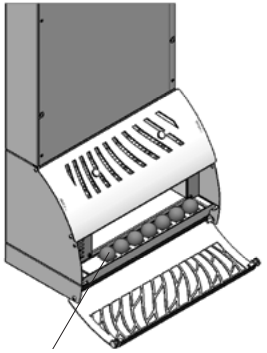

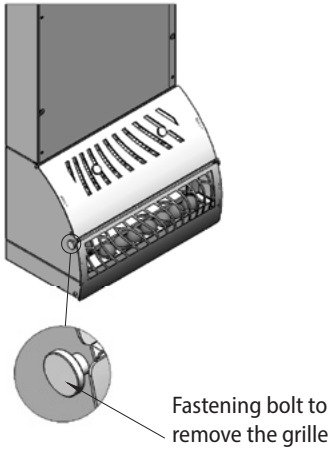

Sa

ELECTRICAL
CONNECTIONS

ATTENTION! The Device must be installed by a person who is qualified to perform electrical work, in accordance with the applicable standards and requirements.

The Device must be permanently connected to the power grid using a screw terminal and a cable that is suitable for the temperature conditions in compliance with the electrical connection diagrams presented in this manual (Figures 3, 3A, 4, 5 and 6 on the following pages).

The outer diameter of the cable must not exceed 10 mm. The connection terminal of the Device must be equipped with protective earthing (PE) with a minimum cross-sectional area of the wire being 1.5 mm^2. The Device must be powered by a 230 VAC 50/60 Hz supply circuit which is protected with a C2 overcurrent protection device, and the supply circuit of the Device must also be equipped with a residual current device to ensure the safety of people in the steam room.

The lighting of the Device must be connected to either an external or internal switch. The power circuit for the external light switch must also be equipped with residual-current and overcurrent protection devices.

The lighting and fan circuits of the Device are connected to external switches, the supply circuits of which are equipped with residual-current and overcurrent protection devices. The power cable must enter the Device housing vertically from below to prevent water from entering the Device along the cable. The external insulation layer of the cable may only be peeled off in the section which remains inside the housing of the Device.

Figure 3 – Connecting the power cable to a Device equipped with an internal fan speed switch.

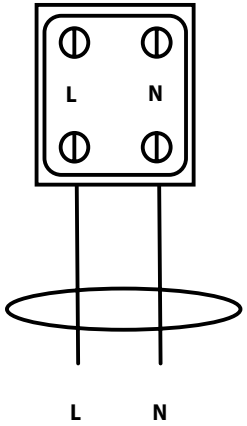

The wiring diagram only applies to an illuminated Device with an external switch!

NB! Perform the wiring in accordance with the instructions provided for in the wiring diagram of the Device.

NB! The circuit must include residual-current and overcurrent protection devices!

Sa

Figure 3A – Connecting the power cable to a Device equipped with an internal fan speed switch. The main power supply of the Device.

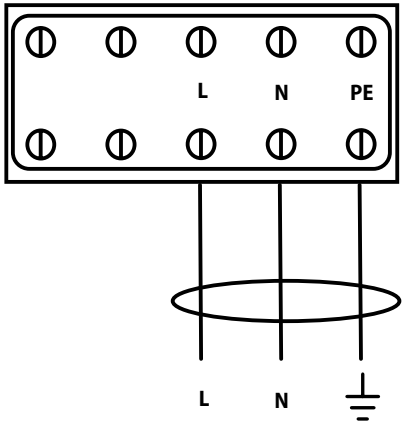

NB! Only connect via residual-current and overcurrent protection devices!

The power cable being used must be designed for stationary electrical installations and compliant with the requirements for the electrical installation installed in the steam room. The cross-section of the power cable must be 1.5–2.5 mm^2.

Insert the power cable through the hole in the bottom of the Device, in accordance with the installation instructions.

The power cable must not be left lying on the floor of the steam room.

Figure 4 – Connecting the power cable to a Device equipped with an external fan speed switch.

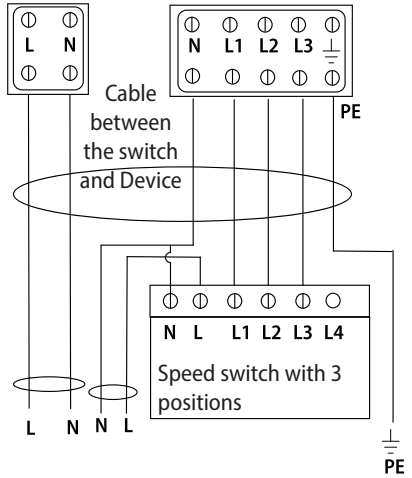

NB! The circuit must include residual-current device and overcurrent protection devices!

Fan power supply. NB! The circuit must include residual-current and overcurrent protection devices!

NB! Perform the wiring in accordance with the instructions provided for in the wiring diagram of the Device.

Sa

Figure 5 – Wiring diagram: Device, switchless, with illumination.

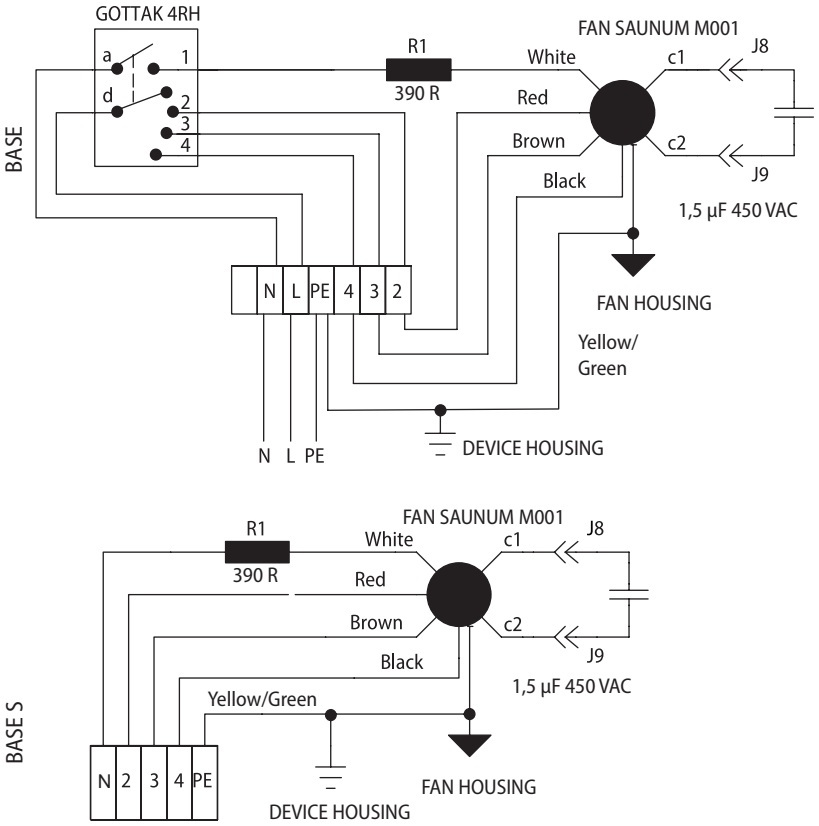

POWER/SPEED
230 VAC FAN POWER INPUT TERMINAL
NB! CONNECTION ONLY PERMITTED THROUGH
AN AUTOMATIC PROTECTIVE DEVICE!

Sa

Figure 6 – Wiring diagram: Device, equipped with illumination and a switch.

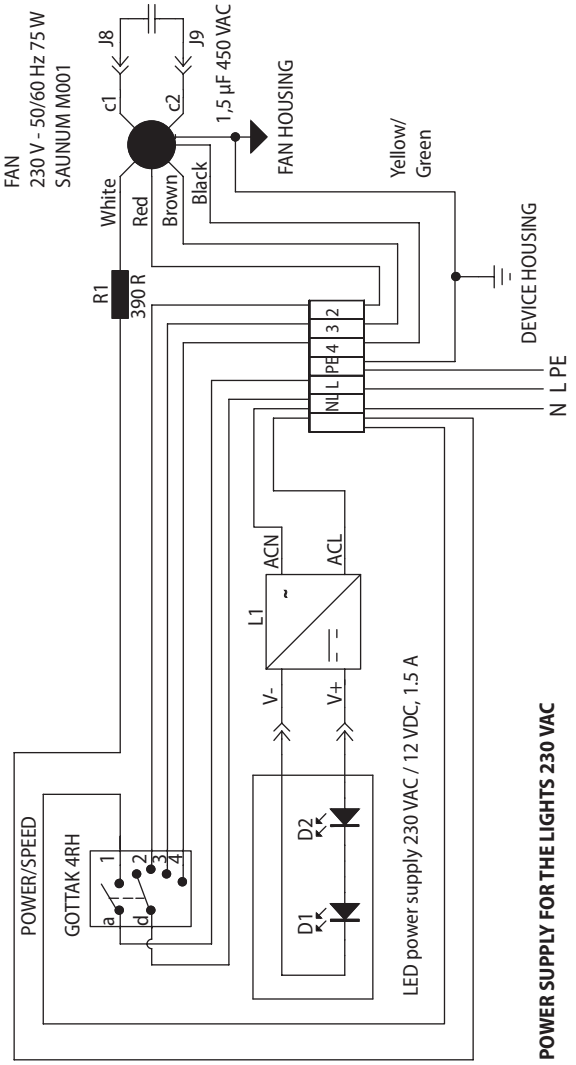

POWER/SPEED
230 VAC FAN POWER INPUT TERMINAL
NB! ONLY CONNECT THROUGH AN AUTOMATIC
PROTECTIVE DEVICE!

Sa

INSTRUCTIONS **FOR USE**

The Device is designed for harmonising the climate of the steam room during a steam session.

Before using the Device for the first time, check:

- compliance of the wiring with the requirements;
- compliance of the supply voltage with the rated voltage of the Device;
- the condition of the protective earthing (PE);
- the mountings on the Device housing;
- the wall mountings of the Device;
- the condition / presence of overcurrent and residual-current protection devices;
- if the fan rotor can rotate freely;
- if all tools and residues of the materials used during installation are removed from the housing of the Device.

When starting the Device, check:

- the direction of air flow – air must be drawn from the upper and blown out from the lower opening;
- for abnormal vibration or noise when the fan is running;
- the lighting stability for LED equipped devices.

SAUNA CLIMATE **CONTROL**

The volume of air circulated by the Device can regulated by a rotary switch located on the lower right side of the Device.

The switch has four positions and can be turned both clockwise and counter-clockwise. When the bar on the switch button points to the left, the Device's fan is turned off. Airflow speed increases by turning the switch clockwise, you can choose between three different speeds. (Exept Base S with external switch.)

To control the air temperature in the steam room, an air-cooling damper for steam is located on the bottom front panel of the Device (see Figures 1C and 2B). The recommended setting is to keep the cooling damper 1/3 open. To cool the steam, try opening the damper incrementally. Try using different fan speeds to find the perfect indoor climate for your sauna.

USING THE DEVICE

The Device is to be switched on immediately before entering the steam room and switched off immediately after leaving the steam room. The Device may not be switched on when heating the steam room or when there is no one in the steam room, as the operation of the Device will increase

Sa

the temperature in the lower part of the steam room and the bench and floor may become too hot.

To ensure long service life of the Device, make sure that the temperature in the steam room at the lower part of the Device does not exceed 80 °C. If this temperature is exceeded, the thermal protection will activate and the fan will stop; once the temperature falls below the activation level of the protection, the fan will be switched on again.

The manufacturer will not be held liable for equipment failures resulting from exceeding the permitted operating temperature.

If your Device is equipped with internal lights, the lights will activate at the same time as the fan (see the marking on the packaging of the Device) when the Device is switched on.

If your Device is wall-integrated and equipped with an external touch-sensitive switch for speed control, please keep in mind the following requirements:

- The external speed switch may only be installed outside the steam and washing room, e.g., the changing room, preferably next to the door, so that the Device can be conveniently switch on and off.
- The switch has three positions for selecting the desired airflow intensity. The Device can be switched on and off by pressing and holding the touch-sensitive button of the desired speed.
- Touch the appropriate area to select speeds.
- If the Device is equipped with internal lighting, a separate switch (optional) must be used to switch it on.

INSTRUCTIONS FOR USING **HIMALAYAN SALT BALLS**

The sauna climate unit comes with Himalayan salt balls. The use of salt balls in the Device is optional and does not affect the basic function of the Device.

To use the salt balls, they must be placed in the base tray located between the air discharge grille and the fan. Make sure that the salt balls are placed correctly and do not impede the rotation of the fan.

To place or remove the salt balls (see Figures 1D and 2C), loosen the two fastening bolts on the discharge grille and lower the grille on its hinges. Do not use excessive force! After placing or removing the salt balls, shut the discharge grille and fasten it with two bolts.

The sauna climate unit may only be used if the grille is installed!

Sa

WARNINGS

- Remaining in the steam room for an extended period of time raises your body temperature, which can be dangerous to your health!
- Do not allow children, disabled or ill persons in the steam room unattended!
- Consult a doctor regarding medical contraindications to sauna bathing!
- Consult your doctor regarding medical contraindications to salt treatment!
- Make sure you are not allergic to salt treatment. Saunum is not responsible for the side effects of salt treatment!
- Consult a paediatrician or family physician about allowing children to take a sauna bath!
- Use caution when moving in the sauna and the steam room, as the bench and floor can be slippery!
- Do not go to the sauna under the influence of alcohol, drugs, or narcotics!
- Do not sleep in a hot steam room!
- Sea air and humid climates may cause an oxide layer (rust) to form on the metal surfaces of the heater!
- Make sure you have proper ventilation in the steam room. Saunum is not responsible for possible corrosion damage caused to the sauna equipment by salt. If necessary, consult a specialist!
- Do not hang towels and clothes to dry in the steam room – this may cause a fire hazard!
- Excessive moisture can damage electrical equipment!

NB! Do not leave the fan of the sauna climate unit running when you are not in the steam room – doing so will result in excessive energy consumption and the bench may become too hot!

Sa

MAINTENANCE
AND REPAIR

CAUTION! Before servicing and cleaning the sauna climate unit, the power circuit of the Device must be disconnected from the mains and the moving parts of the device must come to a complete stop.

Before servicing and cleaning the Device, make sure that:

- the Device has been disconnected from the mains (switched off at the overcurrent protection device in addition to the power switch of the Device);
- the Device's fan has stopped completely;
- the required occupational safety and personal protective equipment is used when performing the works;
- the connecting cables are undamaged. If any damage to cables is detected, the cables must be replaced by a qualified electrician in accordance with the applicable standards and requirements before continuing maintenance and cleaning work.

The Device housing can be cleaned with a cloth dampened with water.

Do not use a pressure washer or running water to clean the Device! Do not use chemical cleaners or solvents to clean the Device!

Excessive dirt can cause imbalance of the fan rotor, which increase the noise level when the Device is operating. Damaged or bent fan blades may also increase the noise level. Make sure that no foreign objects enter the operating area of the fan rotor.

Generally, the fan does not need to be cleaned more than once a year. Only qualified persons may clean the fan.

Using compressed air to clean the fan may permanently damage the fan rotor!

Fan bearings are maintenance-free and must be replaced if malfunctions occur.

Make sure that there are no foreign objects in the air vents of the fan of the sauna climate unit. The Device is not meant to be cleaned by children.

If Himalayan salt balls are used with the sauna climate unit, it is recommended that the state of wear of the salt balls be checked once per year (see Figures 1D and 2C).

When the diameter of the balls has decreased by more than a half, the salt balls must be replaced. To replace the balls, remove the salt ball container from the Device and wash the container under running water to remove any salt residue. Install the container and place new salt balls in their slots.

In the event of any malfunctions involving the Device's fan and lighting, stop using the Device immediately and have it inspected by a qualified person.

Sa

GENERAL WARRANTY CONDITIONS FOR SAUNUM PRODUCTS

With the Saunum Equipment Warranty, Saunum guarantees that the product will be free from materials and manufacturing defects for a specified period after the date of purchase. In the event of a defect in the Device during the warranty period due to the use of low-quality materials or low quality of assembly, the recommended repair partners of Saunum will repair or replace the Device or its defective part without charging for labour and spare parts under the conditions presented below. Saunum reserves the right to decide whether to replace the defective product component or replace the Device with a new one. Replaced defective product components remain the property of Saunum.

Warranty conditions:

1. The warranty is only valid if a completed installation report is submitted with the claim.
2. A warranty period of two (2) years applies to the Device if it is used in a private sauna.
3. A warranty period of one (1) year applies to the Device if it is used in a public sauna.

The warranty does not cover:

1. Routine maintenance and cleaning of the Device, and replacing components due to normal wear and tear.
2. Adapting or modifying the Device to use it for purposes other than those stated in the operating instructions.
3. Risks associated with transport.
4. Damage caused by misusing the Device.
5. Damage caused by improper installation of the Device.
6. Repairs performed by a party other than a recommended repair partner (maintenance partner) of Saunum.
7. Accidents, lightning, water, fire, improper ventilation or any other factor beyond the control of Saunum.
8. Faults caused by the use of salt balls not recommended by Saunum.
9. Salt balls.

The list of installation and maintenance technicians recommended by Saunum Saunas OÜ is available on the website of Saunum Saunas OÜ at **www.saunum.com** or by contacting **info@saunum.com**.

Sa

The maintenance instructions for the device are given in the user manual of the Device.

NB! The sauna climate unit may only be connected to the mains by a professional electrician in accordance with the applicable regulations.

Read the entire user guide carefully and thoroughly before using the Device and keep it in a safe and easily accessible place for future reference.

INSTALLATION REPORT

Purchase date: _____

Heater type: _____

Sticker / serial number: ┌ — — — — ┐

└ — — — — ┘

Place of installation: _____

Date of installation: _____

Installed by: _____

Checked: _____

Date, signature: _____

Description of work performed: _____

TO BE COMPLETED BY THE CUSTOMER

All details are available for installation _____

No colour defects or dents _____

Mounted on the wall or floor according to the instructions _____

The electrical connections have been made in accordance with the installation instructions _____

The three stages of the fan are running / in the correct order _____

NOTES: _____

Customer contact (name, e-mail): _____

Work accepted: _____

Warranty start date: _____

ENG
WARRANTY

CE

EC Declaration of Conformity

Manufacturer: Saunum Saunas OÜ
Address: Läike tee 2-4
75312 Peetri, Estonia

certifies that the product:

Indoor climate unit in the sauna steam room

complies with the requirements set forth in the following directives of the European Council, provided that the installation has been carried out in accordance with the installation instructions issued by the equipment manufacturer and the instructions EN 60 204-1 "Safety of Machinery. Electrical Equipment of Machines – Part 1: General Requirements": Machinery Directive 2006/42/EC; Low Voltage Directive 2014/35/EU; Electromagnetic Compatibility Directive 2014/30/EU.

EST

KASUTUS- JA PAIGALDUS**JUHEND**

Sa

Saunum

Saunakliimaseade

Saunum BASE / BASE Short / BASE S

Sa

PARIMAID **SAUNAELAMUSI!**



Mul on väga hea meel, et oled investeerinud Saunumi seadmesse, ning usun, et meie uudne tehnoloogia pakub Sulle positiivselt üllatusliku saunakogemuse.

Olen hariduselt soojusenergeetikainsener ning pärit Lõuna-Eestist, kus sai alguse minu armastus saunatamise vastu. Siinse suitsusauna eripära on madalam temperatuur ja kõrgem õhuniiskuse tase kui näiteks klassikalises Soome saunas. Tavalistes saunades on üldjuhul saunakerise kivimaht väike, mis tekitab valusalt kõrvetava äkilise leili ning ääretult ebaühtlase temperatuuri, kus pea ja õlgade kõrgusel on kuum, aga jalgadel jahe. See on üsna ebameeldiv, tekitab peavalu ning viib keha stressi. Kuid juba iidsetes suitsu- ja indiaani saunades köeti kõigepealt päeva jooksul kivid kuumaks ning seejärel kasutati neisse salvestunud soojust keha puhastuseks ja saunamõnude tõeliseks nautimiseks.

Inspireerituna suitsusauna kogemusest soovisin luua innovaatilise lahenduse, mis kasutaks autentse sauna parimaid omadusi tänapäevase tehnoloogia võtmes ning võimaldaks nauditavalt mahedat ja pikka saunatamist ilma valusalt kõrvetava leilita. Selleks tuli aga lahendada probleem, kuidas saavutada ühtlane temperatuur nii pea kui ka jalgade piirkonnas. Minu arendustööd toetas koos Tallinna Tehnikaülikooliga tehtud teadustöö, kus analüüsisime temperatuuri kihistumist ja õhu liikumist saunaruumis. Teadusliku mõtteviisi ja tehnoloogilise innovatsiooni koostöös sündiski Saunum.

Sa

Saunumi seadmete unikaalne patenteeritud õhukihtide segamise süsteem haarab saunaruumi lae alla tõusnud kuuma leiliaru, segab selle põrandapinna jahedama õhuga ja suunab pehme temperatuuriga leili ühtlaselt tagasi. Nii ei ole soojus agressiivne. Sa saad istuda saunas pikemalt ning aktiivselt higistada ja puhastuda, tundmata seejuures väsimust. Ka meie keriste kivimaht on üldjuhul oluliselt suurem teistest levinud saunakeristest, mis on mõnusa sisekliima, pika ja pehme leili alus.

Niiske aurune saun, sanaarium, teraapiline soolasaun või tervislik aroomisaun – kõik need funktsioonid on erinevaid seadistusi kasutades Saunumi seadmetel olemas, et luua tõeliselt lõõgastav saunaelamus. Tarvitades meie seadmetes Himaalaja soolapalle, viib leiliaur õhuringlusesse, nahale ja hingamisteedesse kasulikke soolaioone. Lisades saunaaroomisüsteemi, mis segab tervislikult leiliauru ja aroomiõli, lood veelgi nauditavama keskkonna.

Ja veel, Saunumi seadmetega saunad sobivad nii täiskasvanutele kui ka lastele.

Mõnusat saunatamist!

Andrus Vare
Saunumi looja ja idee autor

EST

Sa

Saunum Saunas OÜ
tänab Teid
innovatiivse saunakliima-
seadme valimise eest!

Sa

SISUKORD

Ohutusteave 42

PAIGALDUSJUHIS

Paigaldus 44
BASE / BASE Short mõõdud 45
BASE / BASE Short paigalduskaugused 46
BASE / BASE Short seadme osad 48
BASE S mõõdud 52
BASE paigalduskaugused 54
BASE S seadme osad 55
Elektriühendused 58

KASUTUSJUHIS

Kasutusjuhis 62
Saunakliima reguleerimine 62
Seadme kasutamine 62
Himaalaja soolapallide kasutamine 63
Hoiatused 64
Hooldus ja remont 65
Garantiitingimused 66

Paigaldusprotokoll 67

Sa

Käesolev paigaldus- ja kasutusjuhend on mõeldud sauna omanikule või hooldajale, samuti saunakliimaseadme paigaldamise eest vastutavale elektrikule. Peale saunakliimaseadme paigaldamist tuleb juhend üle anda omanikule või hooldajale. Enne Saunumi saunakliimaseadme BASE, BASE Short või BASE S kasutamist tuleb tutvuda paigaldus- ja ohutusjuhendiga.

Saunum Saunas OÜ sauna leiliruumi kliimaseadet **BASE / BASE Short / BASE S** (edaspidi: „seade") ei tohi kasutusele võtta enne paigaldus- ja ohutusjuhendi läbilugemist!

Seade on ette nähtud sauna leiliruumi õhukihtide segamiseks ja sauna sisekliima temperatuuride ühtlustamiseks ning lisavõimalusena komplektis olevatest Himaalaja soolapallidest soolaioonide eraldamiseks ruumi siseõhku. Seadmes asuv spetsiaalne ventilaator tekitab õhuvoolu, mis segamise teel ühtlustab soojaks köetud leiliruumi erinevate temperatuuridega ülemised ja alumised õhukihid ning muudab leili mahedaks ja ühtlaseks.

NB! Sauna sisekliimaseadme Base maksimaalne kasutamistemperatuur elektrikeristega saunas on kuni 90 °C.

NB! Sauna sisekliimaseadme Base maksimaalne kasutamistemperatuur puuküttega keristega saunas on kuni 100 °C.

NB! Kõrgemal temperatuuril seadme kasutamine koos elektri- kui ka puuküttega keristega on keelatud, kuna sellega võib kaasneda sauna ülekütmine ja tuleoht!

NB! Käesolev juhend kehtib ainult kodukasutuses olevate saunade kohta. Avalike saunade kohta kehtivad eraldi tingimused, mis tuleb täpsustada tootjaga

NB! Tootja ei vastuta seadmete vale kasutamise eest!

NB! Seadme kasutamine muuks otstarbeks on keelatud!

Veenduge, et teil ei ole allergiat ega vastunäidustusi soolasele keskkonnale. Meditsiiniliste vastunäidustuste korral konsulteerige arstiga.

Saunum Saunas OÜ ei vastuta erinevate kõrvalmõjude eest seadme kasutaja tervisele. Himaalaja soolapallide kasutamine

Sa

seadmes on vabatahtlik lisafunktsioon ja ei mõjuta seadme tööd leiliruumi kliima ühtlustamisel.

Vähimagi kahtuse korral tervisele võib soolapallid alusrestilt eemaldada ning kasutada seadet ainult õhukihtide segamiseks.

ETTEVAATUST! Saunakliimaseadet on lubatud käivitada ainult leilivõtmise ajaks. Sauna üleskütmisel ja leilivõtmise vaheaegadel peab saunakliimaseade olema välja lülitatud!

Seadme korpusele ja ventilatsiooniavadesse ei tohi valada vett, samuti ei tohi seadet kasutada ruumides, mille põrandal voolab vesi või on võimalus põlevate/plahvatusohtlike gaaside õhku lekkimiseks.

Seadet ei tohi kasutada, kui selle korpuse detailid on eemaldatud ja/või elektriskeemi on muudetud. Lapsed ei tohi pääseda seadme juurde ja seadmega mängima. Lapsed ei tohi seadet puhastada.

Seadme paigalduse peab teostama vastava elektritööde kvalifikatsiooniga isik. Seade tuleb ühendada kohtkindlalt keskkonna temperatuuritingimustele vastava kaabliga. Seadme ühendusklemmile tuleb ühendada kaitsemaandus (PE) vähemalt 1,5 mm^2 juhtmesoonega. Seadme toide tuleb võtta toiteahelast, mis on kaitstud liigvoolu- ja rikkevoolukaitsmetega. Toitepinge: 230 V – 50/60 Hz; võimsus: 75 W.

ETTEVAATUST! Enne seadme hooldamist ja puhastamist tuleb seadme vooluahel vooluvõrgust lahutada ja oodata seadme liikuvate osade täieliku seiskumiseni.

ETTEVAATUST! Seadme korpusel esineb teravaid nurki ja servi, mille vastu võib ennast ettevaatamatuse tõttu vigastada.

ETTEVAATUST! Saunakliimaseade tuleb paigaldada nii, et väljapuhkeava ei oleks suunatud kerisele.

TRANSPORT
JA LADUSTAMINE

Seade on tootja poolt pakendatud viisil, mis tagab seadme säilimise normaalsete transporditingimuste järgimise korral. Vältida tuleb seadme kukkumist ja loopimist ning ladustamist raskete kaupade alla. Seadmete ladustamiseks kasutada kuivi ja ilmastiku mõjude eest kaitstud ruume.

Sa

PAIGALDUS

NB! Enne paigaldustööde algust tutvuge ohutusteabega (vaata lk 42–43)!

Seade paigaldatakse leiliruumi seinale või sisevoodri taha (voodrilaudade kinnitamine seinasisese seadme õhulõõri esikülje plekile tuleb lahendada voodrilaua klambrite abil) (vt. järgnevatel lehekülgedel jooniseid 1, 1A, 1B, 1C, 1D, 1E ja 2, 2A, 2B ning 2C).

Ventilaatori suudme ees ei tohi olla takistusi ja saunakasutajad ei tohi hoida ventilaatori ees jalgu lähemal kui 50 cm.

Väljapuhutav õhuvool peab saama vabalt levida üle kogu leiliruumi.

Joonis 1
Mudelite Saunum BASE / BASE Short mõõdud.

VAADE **KÜLJELT**

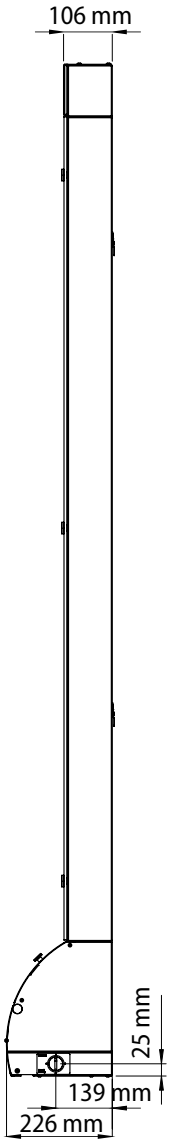

VAADE **PÕHJA ALT**

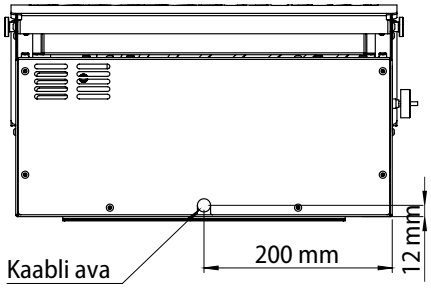

Sa

VAADE **EEST**



VAADE **TAGANT**

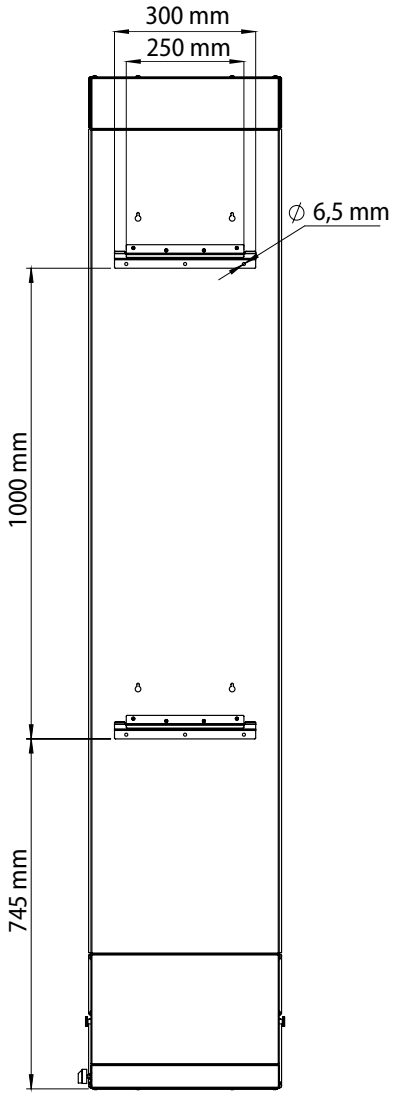

Sa

Joonis 1A – Mudelite Saunum BASE / BASE Short paigalduskaugused.

SEINA SISSE PAIGALDATAV SEADE

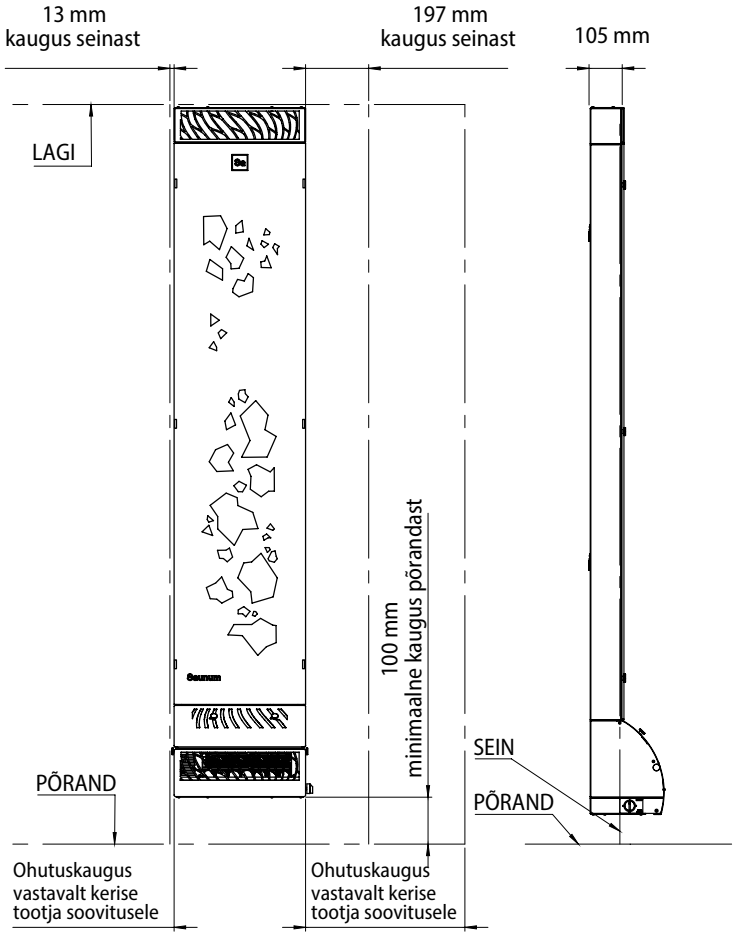

Sa

Joonis 1B – Mudelite Saunum BASE / BASE Short paigalduskaugused.

SEINA PEALE PAIGALDATAV SEADE

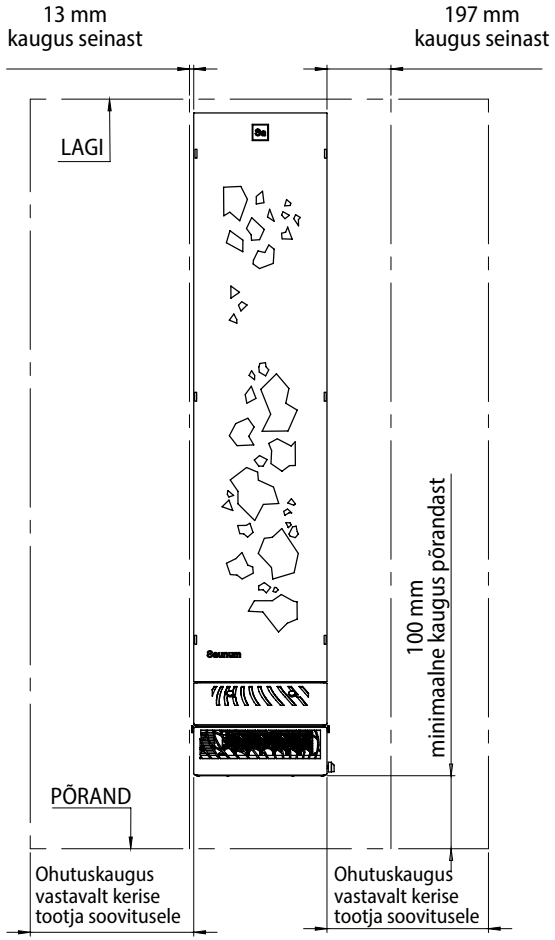

Sa

Joonis 1C – Mudelite Saunum BASE / BASE Short seadme osad.

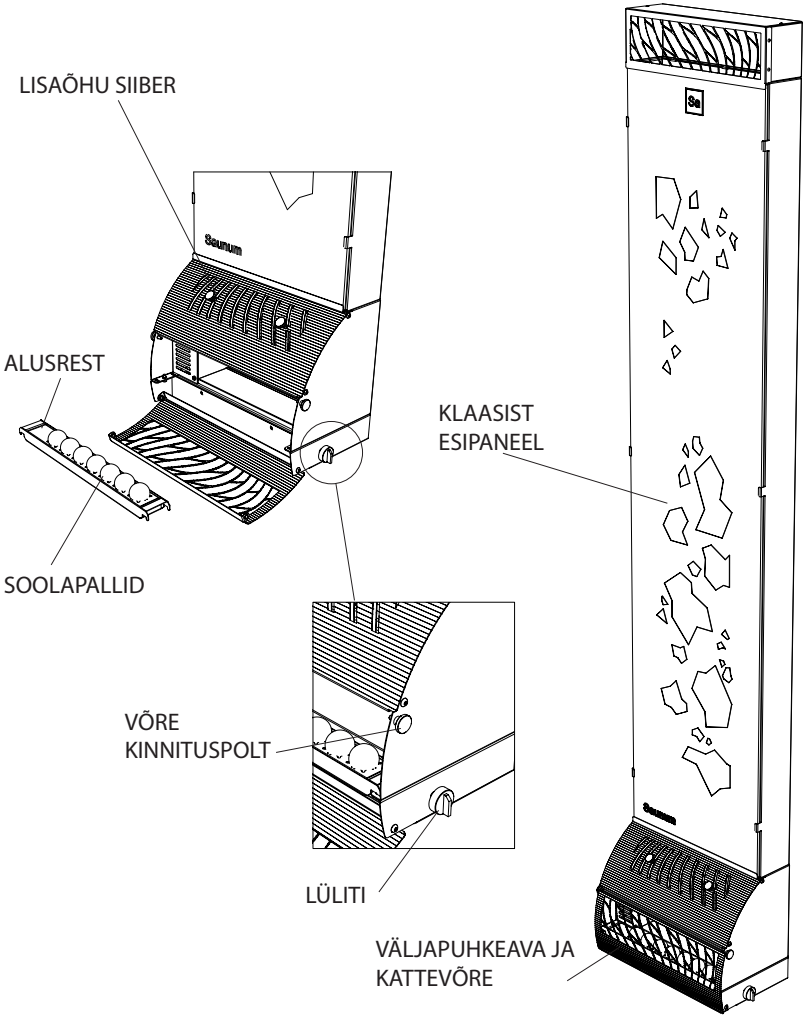

Sa

Seade töötab kõige efektiivsemalt, kui selle ülemise ventilatsiooniava serv on leiliruumi lae vastas (kaitsevõrega mudelil). Kui seade on ilma ülemise kaitsevõreta, siis tuleb seade paigaldada nii, et selle ülaserv jääks laest 80–100 mm madalamale. Alumine serv ei tohi olla põrandale lähemal kui 100 mm, et vältida põrandal oleva vee sattumist seadme elektriühendustele.

Seade on ette nähtud seinale paigaldamiseks komplektis olevate riputusliistude abil. Seadme paigalduskohas peab sein taluma seadme raskust vähemalt 35 kg ja võimaldama komplektis olevaid riputusliiste kruvidega kinnitada. Riputusliistud kinnitatakse leiliruumi seinale, igaüks vähemalt kahe kruviga. Seade tõstetakse seejärel seinale nii, et nii ülemised kui ka alumised liistud libiseksid seadme tagaküljele kinnitatud liistude vahele.

Joonis 1D – Mudelite Saunum BASE / BASE Short seadme paigaldamine.

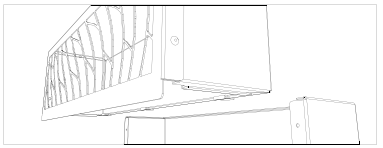

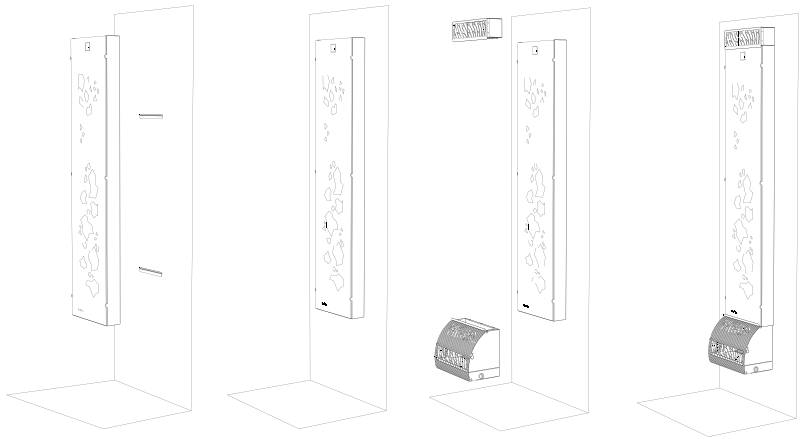

Sa

Joonis 1E – Mudelite Saunum BASE/ BASE Short seadme soovituslik paigaldamine riputusliistuga.

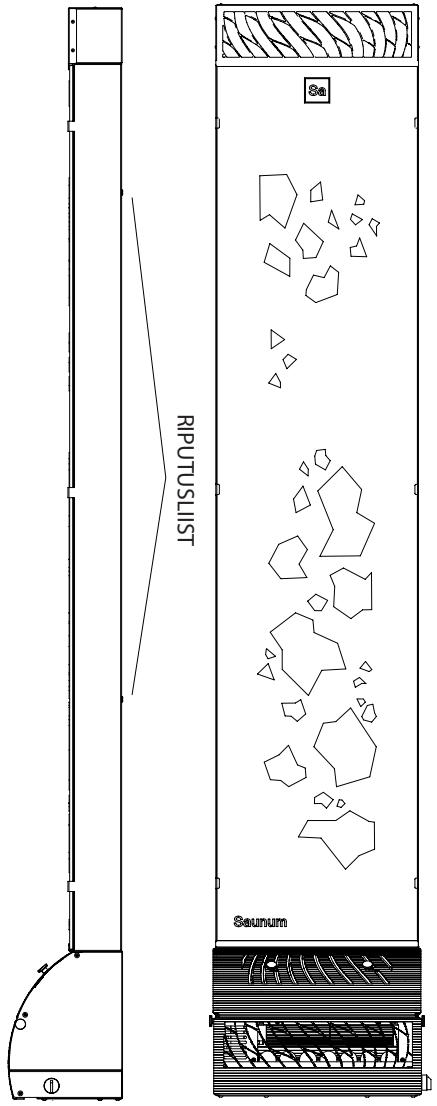

1. Paigaldage seadmega kaasas olevad liistud seinale. Vajadusel kasutage tüübleid.
2. Riputage seade seinale paigaldatud liistudele. Jälgige, et seadme taga asuvad aasad toetuksid võrdselt mõlemale liistule. (Vajadusel kasutage loodlauda, kindlustamaks, et seade oleks loodis.)
3. Kontrollige, et seadmel ei esineks väliseid vigastusi. Seadme kasutamine vigastuste korral on keelatud!

Sa

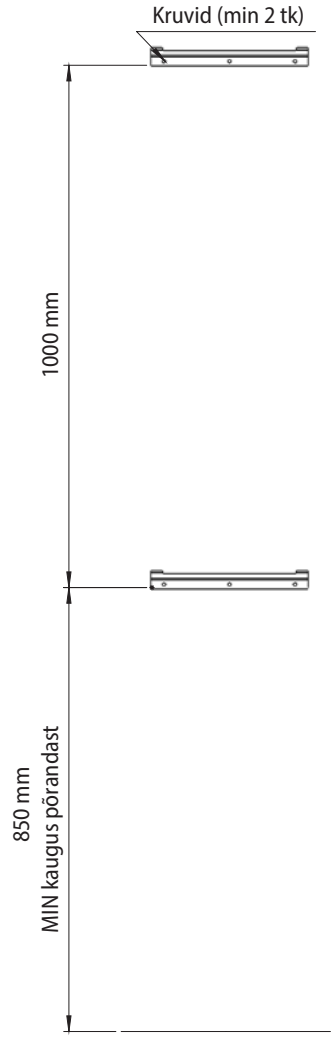

4. Paigaldage soolapallid. Soolapallid asetatakse seadmesse pärast selle paigaldamist seinale. Pallide paigaldamiseks tuleb avada alumine võre, eemaldades kaks käega keeratavat polti, ning asetada pallid oma pesadesse pallide alusrestil.

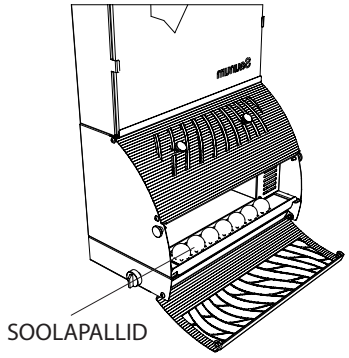

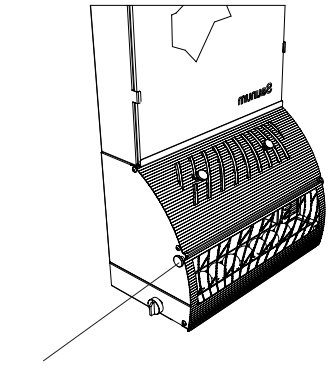

Sa

Joonis 2
Mudeli Saunum BASE S mõõdud.

VAADE **KÜLJELT**

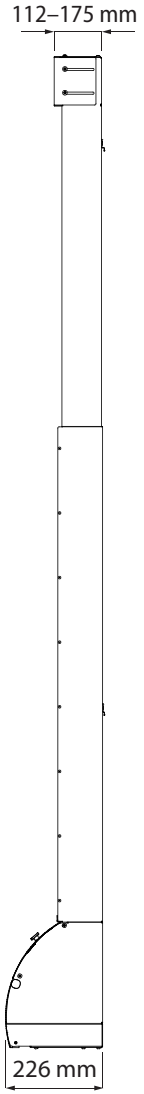

VAADE **PÕHJA ALT**

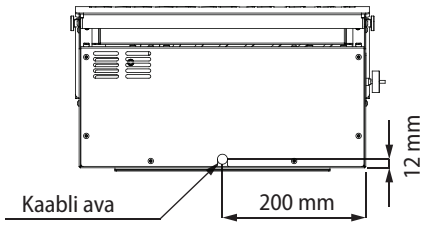

Sa

VAADE **EEST**

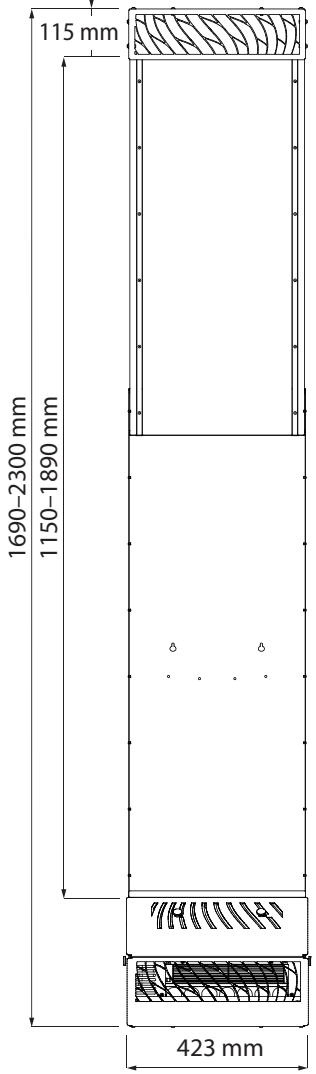

VAADE **TAGANT**

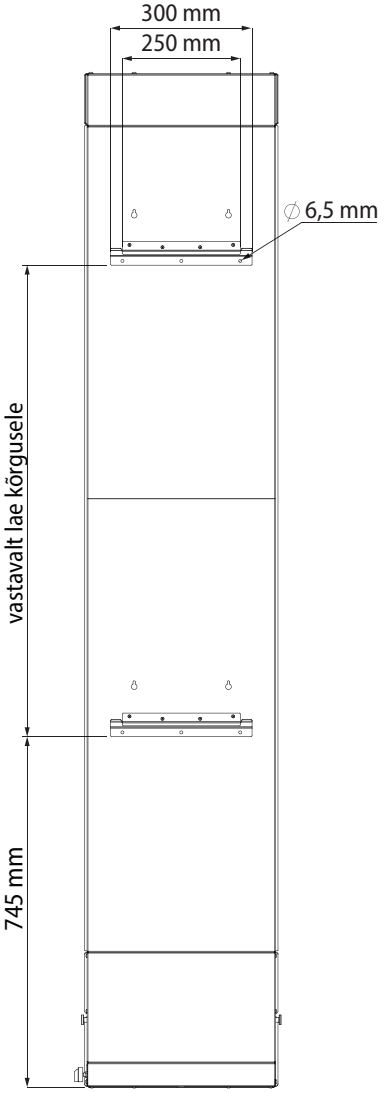

Sa

Joonis 2A – Mudeli Saunum BASE S paigalduskaugused.

SEINA TAHA PAIGALDATAV SEADE

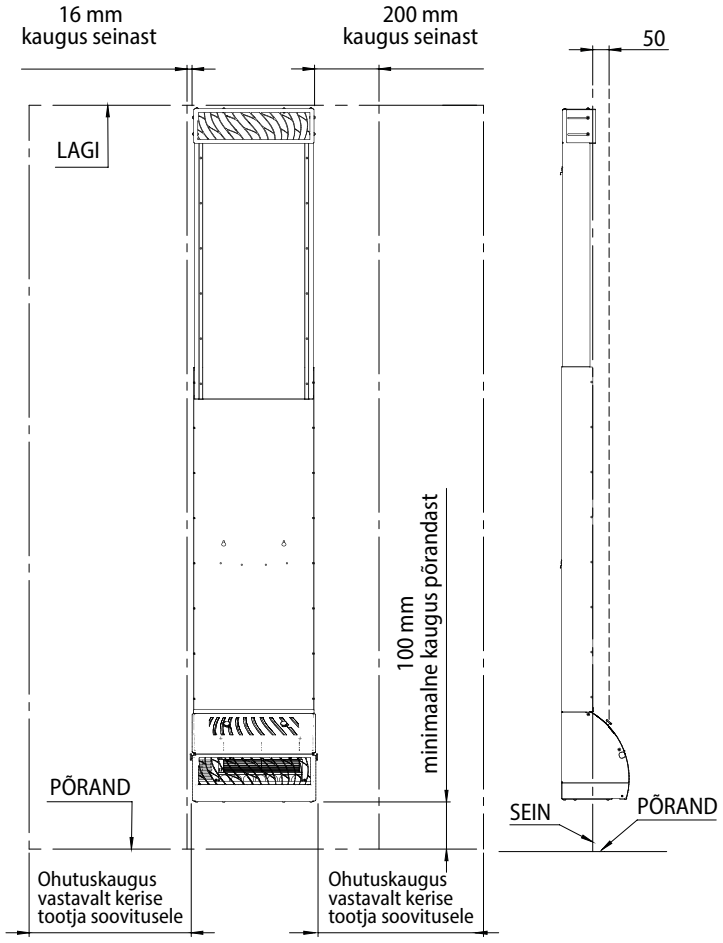

Sa

Joonis 2B – Mudeli Saunum BASE S seadme osad.

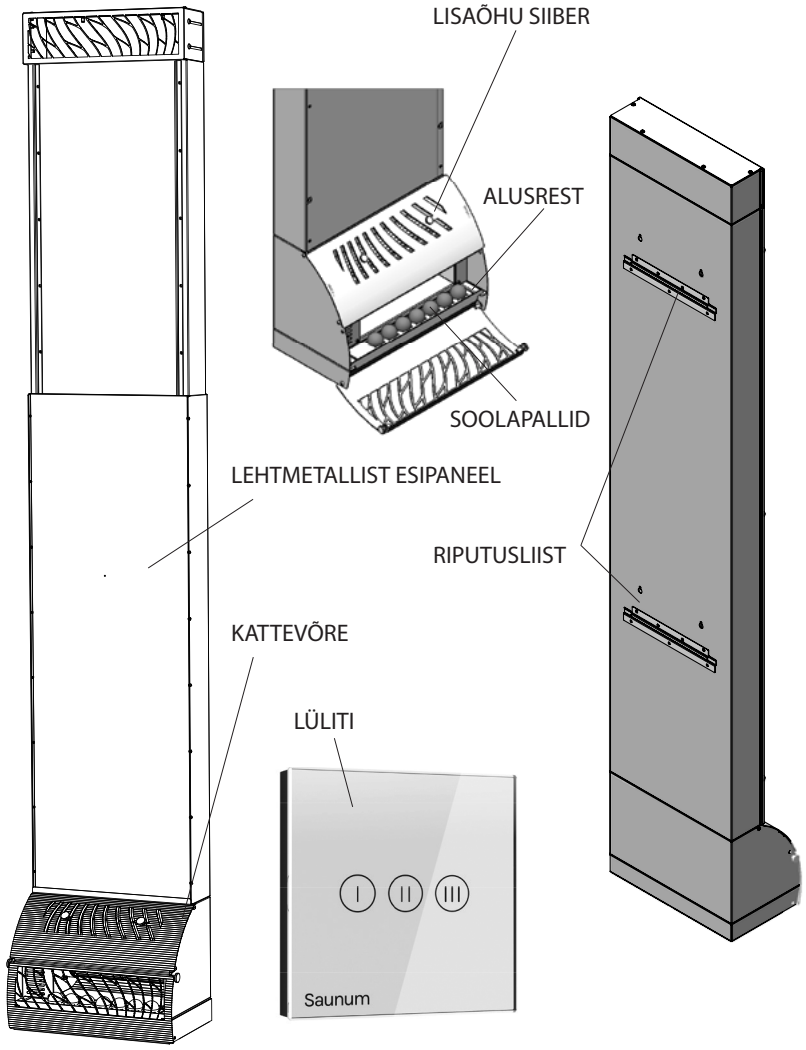

Sa

Joonis 2C – Mudeli Saunum BASE S seadme soovituslik paigaldamine riputusliistuga.

1. Paigaldage seadmega kaasas olevad liistud seinale. Vajadusel kasutage tüübleid.
2. Riputage seade seinale paigaldatud liistudele. Jälgige, et seadme taga asuvad aasad toetuksid võrdselt mõlemale liistule. (Vajadusel kasutage loodlauda, kindlustamaks, et seade oleks loodis.)
3. Kontrollige, et seadmel ei esineks väliseid vigastusi. Seadme kasutamine vigastuste korral on keelatud!
4. Enne seadme kasutuselevõttu katta lahtised avaused, kasutades selle jaoks ettenähtud alumiiniumteipi.



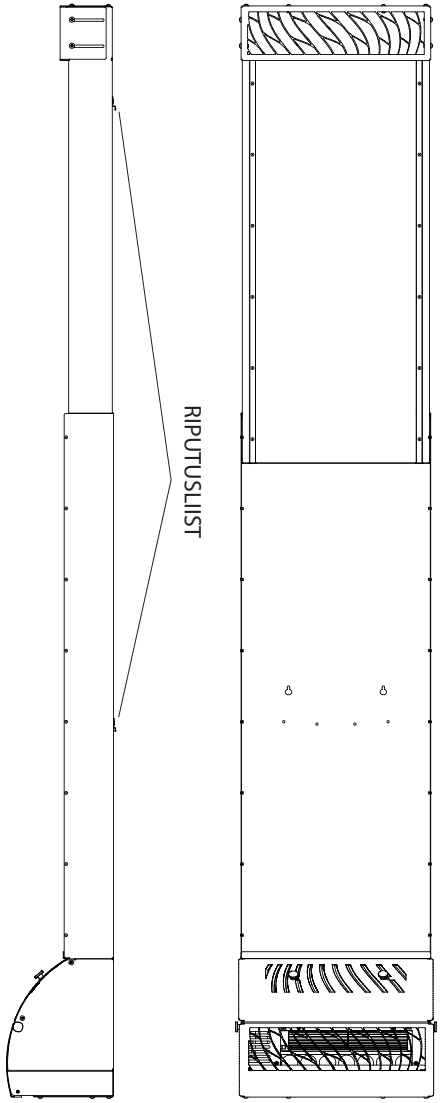

Sa

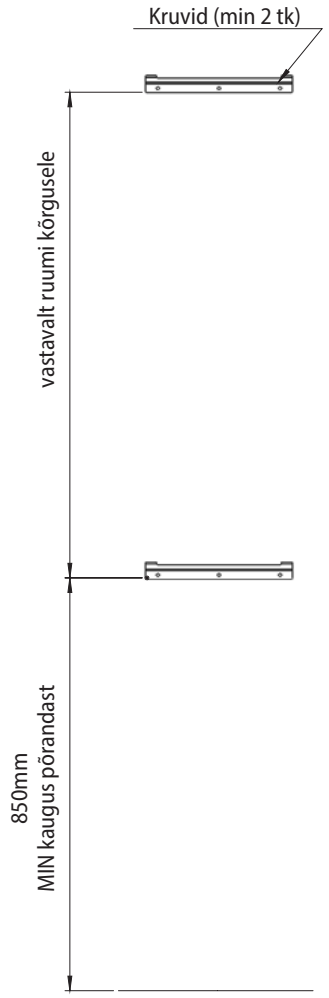

5. Paigaldage soolapallid. Soolapallid asetatakse seadmesse pärast selle paigaldamist seinale. Pallide paigaldamiseks tuleb avada alumine võre, eemaldades kaks käega keeratavat polti, ning asetada pallid oma pesadesse pallide alusrestil.

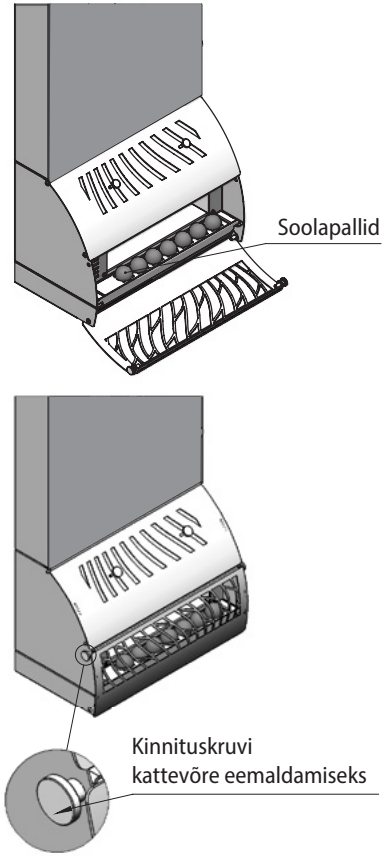

Sa

ELEKTRI**ÜHENDUSED**

TÄHELEPANU! Seadme elektriühenduse peab teostama kutseline elektrik vastavalt kehtivatele standarditele ja nõuetele.

Seade tuleb ühendada kohtkindlalt keskkonna temperatuuritingimustele vastava kaabliga kruviklemmi abil vastavalt käesolevas juhendis toodud elektriühenduse skeemidele (järgnevatel lehekülgedel joonised 3, 3A, 4, 5 ja 6).

Kaabli välisläbimõõt ei tohi ületada 10 mm. Seadme ühendusklemmile tuleb ühendada kaitsemaandus (PE) vähemalt 1,5 mm² juhtmesoonega. Seadme toide tuleb võtta 230 VAC 50/60 Hz toiteahelast, mis on kaitstud C2 liigvoolukaitsmega, samuti peab seadme toiteahel olema varustatud rikkevoolukaitsmega, et tagada inimeste ohutus leiliruumis.

Seadme valgustus tuleb ühendada kas välise lülitiga juhtimisega või sisemise lülitiga juhtimisega. Välise valgustuslüliti toiteahel tuleb samuti varustada rikke- ja liigvoolukaitsmetega.

Seadme valgustuse ja ventilaatori ahelad ühendatakse väliste lülititega, mille toiteahelad on varustatud rikke- ja liigvoolukaitsmetega. Toitekaabel peab sisenema seadme korpusesse vertikaalselt altpoolt, vältimaks vee valgumist seadme korpusesse piki kaablit. Kaabli välisisolatsiooni võib maha koorida ainult seadme korpuse sisse ulatuvas osas.

Joonis 3 – Toitekaabli ühendamine sisemise ventilaatori kiiruselülitiga varustatud seadmel.

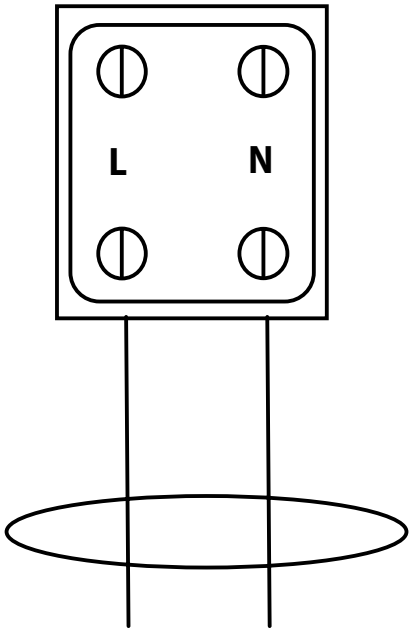

Ühendus ainult valgustusega seadmel välise valgustuslüliti puhul!

NB! Ühendused teostada vastavalt seadme elektriskeemis toodud juhistele.

NB! Ühendada ainult läbi rikkevoolu- ja liigvoolukaitsmete!

Sa

Joonis 3A – Toitekaabli ühendamine sisemise ventilaatori kiiruselülitiga varustatud seadmel. Seadme põhitoide.

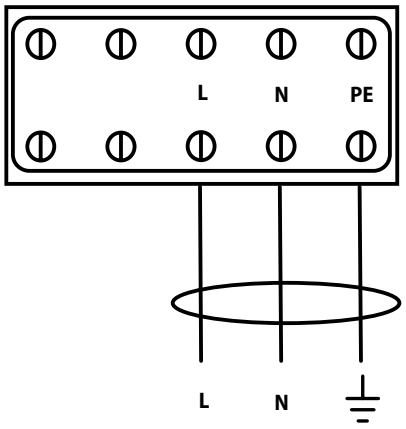

NB! Ühendada ainult läbi rikkevoolu- ja liigvoolukaitsmete!

Kasutatav toitekaabel peab olema ette nähtud kohtkindla elektripaigaldise teostamiseks ja vastama leiliruumi elektripaigaldisele esitatavatele nõuetele. Toitekaabli soone ristlõige peab olema 1,5–2,5 mm².

Toitekaabel sisestada seadme põhja all paikneva ava kaudu vastavalt paigaldusjuhendile.

Toitekaabel ei tohi jääda leiliruumi põrandale vedelema.

Joonis 4 – Toitekaabli ühendamine välimise ventilaatori kiiruselülitiga varustatud seadmel.

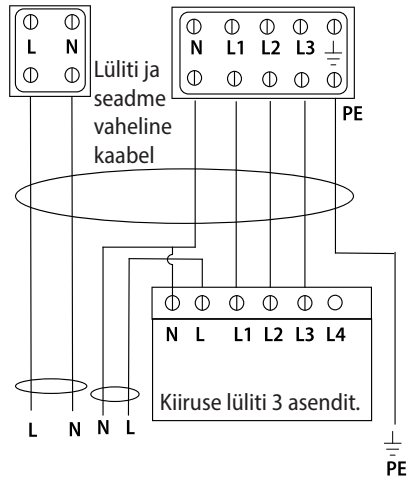

NB! Ühendada ainult läbi rikkevoolu- ja liigvoolukaitsmete!

Ventilaatori toide. NB! Ühendada ainult läbi rikkevoolu- ja liigvoolukaitsmete!

NB! Ühendused teostada vastavalt seadme elektriskeemis toodud juhistele.

Sa

Joonis 5 – Elektriskeem: Seade, lülitita, valgustusega.

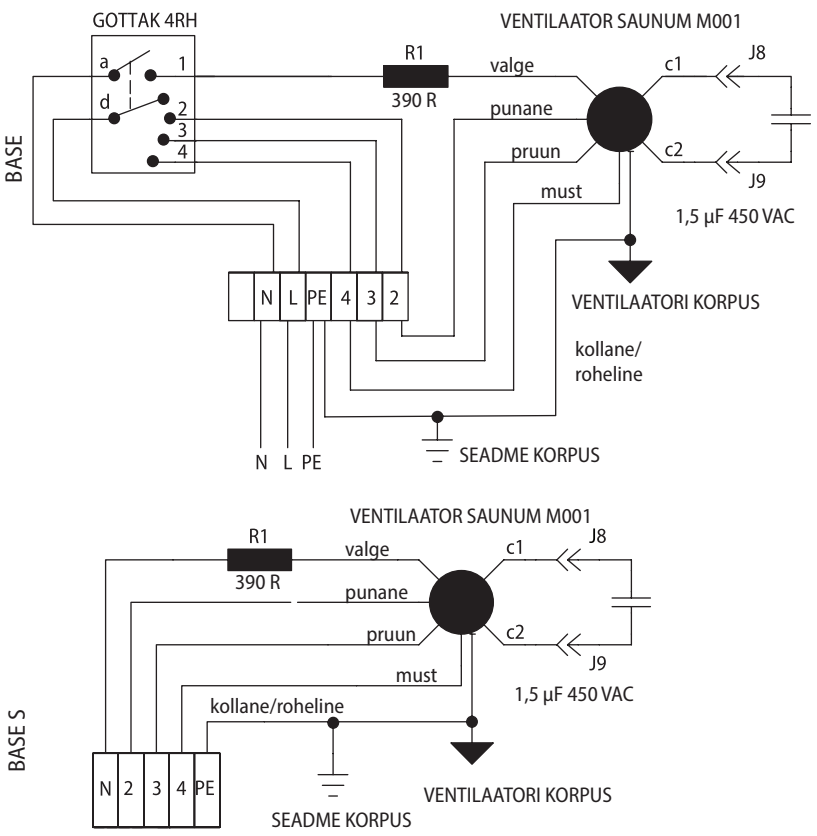

TOIDE/KIIRUS
230 VAC VENTILAATORI TOITE SISENDKLEMM
NB! LUBATUD ÜHENDADA AINULT LÄBI KAITSEAUTOMAATIKASEADME!

Sa

Joonis 6 – Elektriskeem: Seade, valgustusega ja lülitiga.

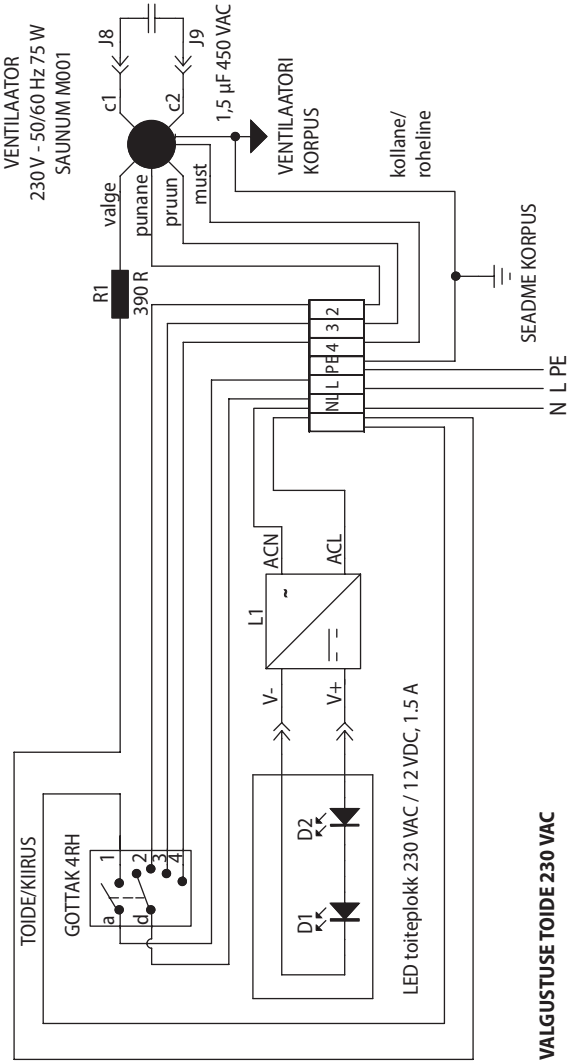

TOIDE/KIIRUS
230 VAC VENTILAATORI TOITE SISENDKLEMM
NB! LUBATUD ÜHENDADA AINULT LÄBI KAITSEAUTOMAATIKASEADME!

Sa

KASUTUS**JUHISED**

Seade on ette nähtud leiliruumi kliima ühtlustamiseks leilivõtmise ajal.

Enne seadme esmakordset kasutamist tuleb kontrollida:

- Elektriühenduste vastavust nõuetele.
- Toitepinge vastavust seadmele lubatud nominaalidele.
- Maandusjuhtme (PE) korrasolekut.
- Seadme korpuse kinnitusi.
- Seadme kinnitust seinale.
- Liigvoolu- ja rikkevoolukaitsmete korrasolekut/olemasolu.
- Ventilaatori rootori takistusteta pöörlemist.
- Paigalduse käigus kasutatud tööriistade ja materjalijääkide eemaldamist seadme korpusest.

Seadme käivitamisel kontrollida:

- Õhuvoolu suunda – õhu sissevõtt ülemisest ning väljapuhe alumisest avast.
- Et ventilaatori töötamisel ei tekiks vibratsiooni või liiga ebanormaalset müra.
- LED-iga seadme puhul valgustuse stabiilsust.

SAUNAKLIIMA **REGULEERIMINE**

Seadme tekitatavat õhuringluse mahtu reguleeritakse pöördlülitist, mis paikneb seadme paremal küljel, alumises osas.

Lülitil on neli asendit ning seda võib pöörata nii päri- kui ka vastupäeva. Lüliti nupul oleva kriipsu osutamisel vasakule on seadme ventilaator välja lülitatud. Õhuvoolu kiirus suureneb lülitit päripäeva keerates, valida võib kolme kiiruse vahel.

Leiliruumi õhutemperatuuri reguleerimiseks on seadme esipaneelil alumises osas leiliõhu jahutussiiber (vaata joonis 1C ja 2B). Soovitatav seadistus on jahutussiibrit 1/3 ulatuses avatuna hoida. Leiliauru jahutamiseks proovige siibrit vähehaaval avada. Proovige kasutada erinevaid ventilaatori kiiruseid, et leida oma saunale sobivaim sisekliima.

SEADME **KASUTAMINE**

Seade tuleb sisse lülitada vahetult enne leiliruumi sisenemist ja välja lülitada kohe peale leiliruumist lahkumist. Ei ole lubatud kasutada seadet sisselülitatuna leiliruumi kütmise ajal, kuna seadme pideval töötamisel tõuseb leiliruumi alumise osa temperatuur ning lava ja põrand võivad minna liiga tuliseks.

Sa

Seadme pikaealisuse tagamiseks jälgige, et leiliruumi temperatuur seadme alumise osa kõrgusel ei ületaks 80 °C. Selle ületamisel rakendub termokaitse ja ventilaator seiskub, temperatuuri langemisel allapoole kaitse rakendumispiiri hakkab ventilaator taas tööle.

Tootja ei vastuta seadme rikete eest, mis on põhjustatud lubatud kasutustemperatuuri ületamisest.

Kui Teie seadmel on sisevalgustus, siis seadme sisselülitamisel käivitub koos ventilaatoriga samaaegselt ka seadme valgustus (vaata tähistust seadme pakendilt).

Kui Teie tellitud seade on seina sisse süvistatav ning on kiiruste juhtimiseks varustatud välimise puutetundliku lülitiga, siis tuleb silmas pidada järgmisi nõudeid:

- Välise kiiruste lüliti võib paigaldada ainult väljapoole leili- ja pesuruumi, näiteks riietusruumi, soovitatavalt ukse kõrvale, et oleks mugav seadet sisse ja välja lülitada.
- Õhuvoolu intensiivsuse valikuks on lülitil kolm asendit. Seade lülitub sisse või välja soovitud kiiruse puutetundlikul alal sõrme peal hoides.
- Kiiruste valimiseks puudutada vastavat ala.
- Kui seadmel on sisemine valgustus, siis selle lülitamiseks tuleb kasutada eraldi lülitit (lisavarustus).

HIMAALAJA SOOLAPALLIDE KASUTAMINE

Saunakliimaseadmega on komplektis Himaalaja soolast pallid. Soolapallide kasutamine seadmes on vabatahtlik ega mõjuta seadme põhifunktsiooni.

Soolapallide kasutamiseks tuleb need paigaldada õhu väljapuhkevõre ning ventilaatori vahelisel alal olevatesse pesadesse. Veenduge, et soolapallid on paigaldatud korrektselt ning need ei takista ventilaatori pöörlemist.

Soolapallide paigaldamiseks (vaata joonis 1D ja 2C) või eemaldamiseks avada väljapuhkevõre kaks kinnituskruvi ja pöörata võre hingede peal alla. Ülemäärast jõudu mitte kasutada! Pärast soolapallide paigaldamist või eemaldamist sulgeda väljapuhkevõre ja kinnitada see uuesti kahe poldi abil.

Saunakliimaseadet tohib kasutada ainult koos võrega!

Sa

HOIATUSED

- Pikka aega leiliruumis viibimine tõstab kehatemperatuuri, mis võib olla tervisele ohtlik!
- Ärge jätke lapsi, vaegureid või haigeid leiliruumi järelevalveta!
- Konsulteerige arstiga meditsiiniliste vastunäidustuste osas leilivõtmisele!
- Konsulteerige arstiga meditsiiniliste vastunäidustuste osas soolaravile!
- Veenduge, et teil pole soolaravi suhtes allergiat. Saunum ei vastuta soolaravi kõrvalmõjude eest!
- Konsulteerige lastearstiga (perearstiga) laste leiliruumis viibimise osas!
- Olge saunas ja leiliruumis liikudes ettevaatlik, sest lava ja põrand võivad olla libedad!
- Ärge minge sauna alkoholi, ravimite või narkootikumide mõju all!
- Ärge magage kuumas leiliruumis!
- Mereõhk ja niiske kliima võivad kerise metallpindadele tekitada oksiidikihi (rooste)!
- Veenduge, et teil oleks leiliruumis korralik ventilatsioon. Saunum ei vastuta võimaliku soolast tekkiva korrosiooni eest seadmetele ja tehnikale. Vajadusel konsulteerige spetsialistiga!
- Ärge riputage rätikuid ja riideid leiliruumi kuivama – see võib põhjustada tuleohtu!
- Ülemäärane niiskus võib kahjustada elektriseadmeid!

NB! Ärge jätke saunakliimaseadme ventilaatorit käima, kui te ise leiliruumis ei viibi – see põhjustab liigset energiakulu ning saunalava läheb liiga kuumaks!

Sa

HOOLDUS JA REMONT

ETTEVAATUST! Enne saunakliimaseadme hooldamist ja puhastamist tuleb seadme vooluahel vooluvõrgust katkestada ja oodata seadme liikuvate osade täieliku seiskumiseni.

Enne seadme hooldamist ja puhastamist veenduge, et:

- Seade on vooluvõrgust lahti ühendatud (lisaks seadme toitelülitile ka liigvoolukaitsmete abil).
- Seadme ventilaator on täielikult peatunud.
- Tööde teostamisel kasutatakse ettenähtud tööohutus- ja isikukaitsevahendeid.
- Ühenduskaablid on kahjustamata. Ühenduskaablite kahjustuste ilmnemisel tuleb enne hooldus- ja puhastustööde jätkamist lasta kaablid asendada vastava elektritööde kvalifikatsiooniga isiku poolt vastavalt kehtivatele standarditele ja nõuetele.

Seadme korpust võib puhastada veega niisutatud lapiga.

Mitte kasutada puhastamiseks survepesu ja voolavat vett! Mitte kasutada puhastamiseks keemilisi puhastusaineid ja lahusteid!

Liigne mustus võib ventilaatori rootori tasakaalust välja viia, millega omakorda kaasneb müra suurenemine seadme töötamisel.

Müra võib suureneda ka ventilaatori labade kahjustamise/painutamise tagajärjel. Jälgige, et ventilaatori rootori tööpiirkonda ei satuks kõrvalisi esemeid.

Üldjuhul ei vaja ventilaator puhastamist sagedamini kui kord aastas. Ventilaatori puhastamisega peab tegelema ainult vastava kvalifikatsiooniga isik.

Ventilaatori puhastamiseks suruõhu kasutamine võib ventilaatori rootorit pöördumatult kahjustada!

Ventilaatori laagrid on hooldusvabad ning häirete puhul nende töös tuleb laagrid välja vahetada.

Jälgige, et saunakliimaseadme ventilaatori õhuavades ei oleks kõrvalisi esemeid. Seadme puhastamine ei ole mõeldud lastele.

Kui koos saunakliimaseadmega kasutatakse Himaalaja soolapalle, on soovitatav kord aastas kontrollida soolapallide kulumisastet (vaata jooniseid 1D ja 2C).

Kui pallide läbimõõt on vähenenud üle poole läbimõõdust, on vajalik paigaldada uued soolapallid. Selleks tuleb seadmest eemaldada pallide konteiner ning pesta see voolava vee all soola jääkidest puhtaks. Seejärel paigaldada konteiner tagasi ning asetada oma pesadesse uued soolapallid.

Kõigi häirete puhul seadme ventilaatori ja valgustuse töös tuleb seadme kasutamine viivitamatult peatada ja lasta seade vastava kvalifikatsiooniga isikul üle vaadata.

Sa

SAUNUMI TOODETE ÜLDISED **GARANTIITINGIMUSED**

Saunumi seadmete garantiiga tagab Saunum, et tootel ei esine ostukuupäevale järgneval kindlaksmääratud perioodil materjalidest ega koostekvaliteedist tingitud vigu. Juhul kui garantiiperioodi jooksul esineb seadmel mittekvaliteetsete materjalide kasutamise või koostekvaliteedi tõttu mõni viga, siis parandavad või asendavad Saunumi soovituslikud remondipartnerid seadme või selle vigase osa ilma töökulu ja varuosa eest tasu võtmata alltoodud tingimustel. Saunum jätab endale õiguse otsustada, kas vahetada vigane tootekomponent välja või asendada seade uuega. Vahetatud vigased tootekomponendid jäävad Saunumi omandiks.

Garantiitingimused:

1. Garantii kehtib ainult tingimusel, kui koos pretensiooniga esitatakse täidetud paigaldusprotokoll.
2. Seadme garantiiaeg erasaunas kasutamisel on kaks (2) aastat.
3. Seadme garantiiaeg üldkasutatavas saunas kasutamisel on üks (1) aasta.

Garantii alla ei kuulu:

1. Seadme korraline hooldus ja puhastus ning normaalsest kulumisest tulenev komponentide vahetus.
2. Seadme kohandamine või muutmine eesmärgiga tarvitada seda mõnel muul otstarbel, kui kasutusjuhendis märgitud.
3. Transpordist tulenevad riskid.
4. Kahjud, mis tulenevad seadme väärkasutusest.
5. Kahjud, mis tulenevad seadme mittenõuetekohasest paigaldamisest.
6. Seadme remont, mida ei ole teostanud Saunumi soovituslik remondipartner (hooldus partner).
7. Õnnetusjuhtumid, välgulöök, vesi, tuli, ebaõige ventilatsioon või mõni muu Saunumi kontrollile mitte-alluv faktor.
8. Rikked, mille põhjuseks on Saunumi poolt mittesoovitatavate soolapallide kasutamine.
9. Soolapallid.

Saunum Saunas OÜ soovituslikud paigaldajad ja hooldajad leiad Saunum Saunas OÜ kodulehelt **www.saunum.com** või võttes ühendust **info@saunum.com**.

Sa

Saunumi seadme hooldusjuhised on ära toodud seadme kasutusjuhendis.

NB! Saunakliimaseadme võib ühendada elektrivõrku vaid kutseline elektrik, järgides kehtivaid eeskirju.

Lugege kogu kasutusjuhend enne seadme kasutamist põhjalikult ja tähelepanelikult läbi ning hoidke seda tulevaste vajaduste tarbeks kindlas ja kergesti ligipääsetavas kohas.

PAIGALDUSPROTOKOLL

Ostukuupäev: _____

Kerise tüüp: _____

Kleebis/seerianumber: ⌜ _ _ _ _ ⌝

Paigalduse koht: ⌞ _ _ _ _ ⌟ _____

Paigalduse kuupäev: _____

Paigaldaja: _____

Kontrollitud: _____

Kuupäev, allkiri: _____

Teostatud tööde kirjeldus : _____

Paigalduseks on olemas kõik detailid _____

Puuduvad värvidefektid ja mõlgid _____

Paigaldatud seinale või põrandale vastavalt juhendile _____

Elektriühendused on tehtud vastavalt paigaldusjuhendile _____

Ventilaatori kolm astet töötavad / õiges järjekorras _____

Märkused: _____

TÄIDAB KLIENT

Kliendi kontakt (nimi, e-post): _____

Töö vastu võetud: _____

Garantii alguse kuupäev: _____

CE

EL vastavusdeklaratsioon

Tootja Saunum Saunas OÜ
Aadress: Läike tee 2-4
75312 Peetri, Eesti

tõendab, et toode

Saunakliimaseade
Saunum BASE / BASE Short / BASE S

on vastavuses järgmiste Euroopa Parlamendi ja nõukogu direktiivide nõuetega tingimustel, et paigaldus on teostatud vastavalt seadmete tootja poolt välja antud paigaldusjuhendile ja juhendile EN 60 204-1 „Masinate ohutus. Masinate elektriseadmed – Osa 1: Üldnõuded“:
Masinadirektiiv 2006/42/EÜ
Madalpingedirektiiv 2014/35/EL
Elektromagnetilise ühilduvuse direktiiv 2014/30/EL.